BKN - 901454 - Pastillas de Freno
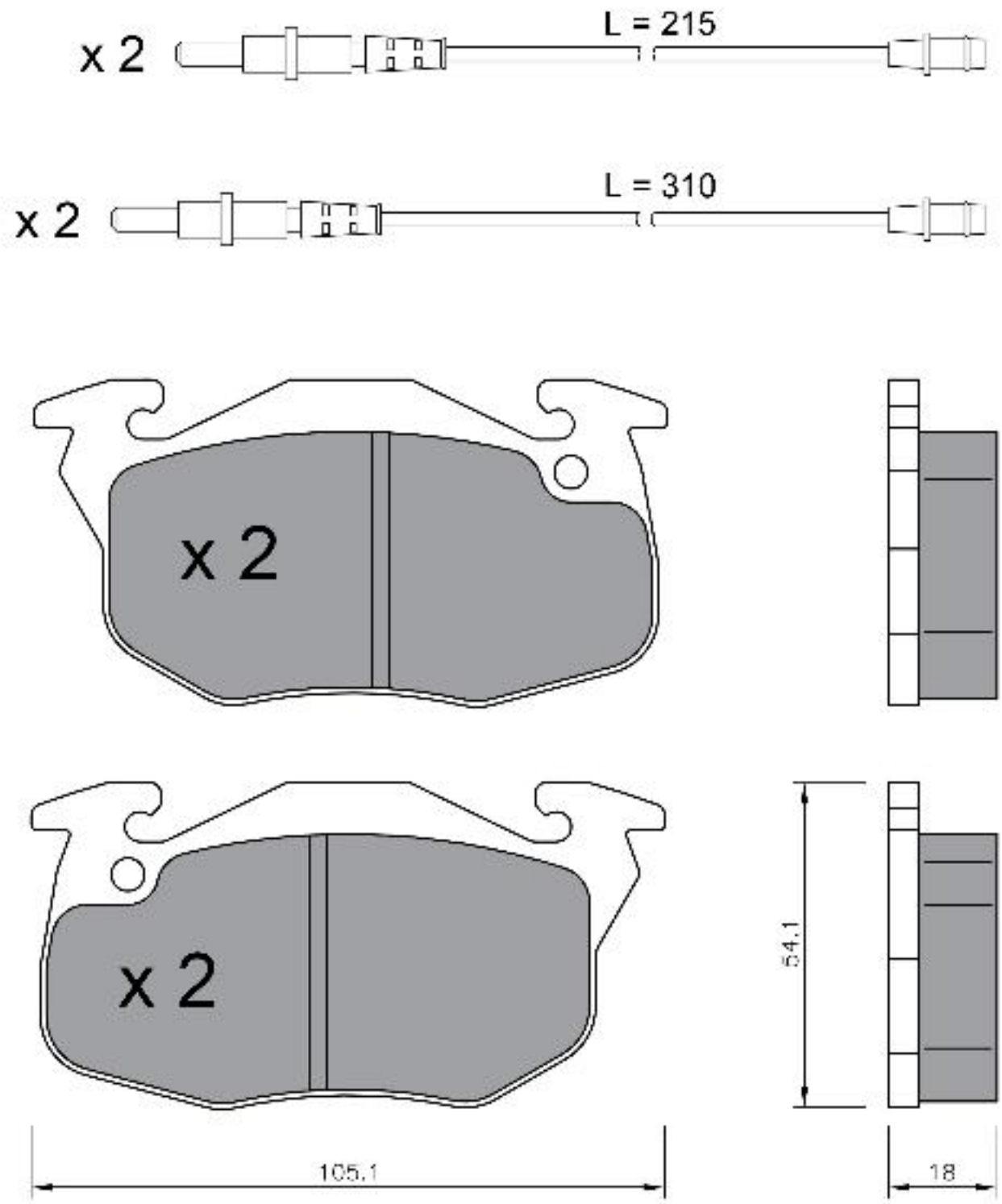
Sustituida X 900181