BKN - 03674 - Disco de Freno
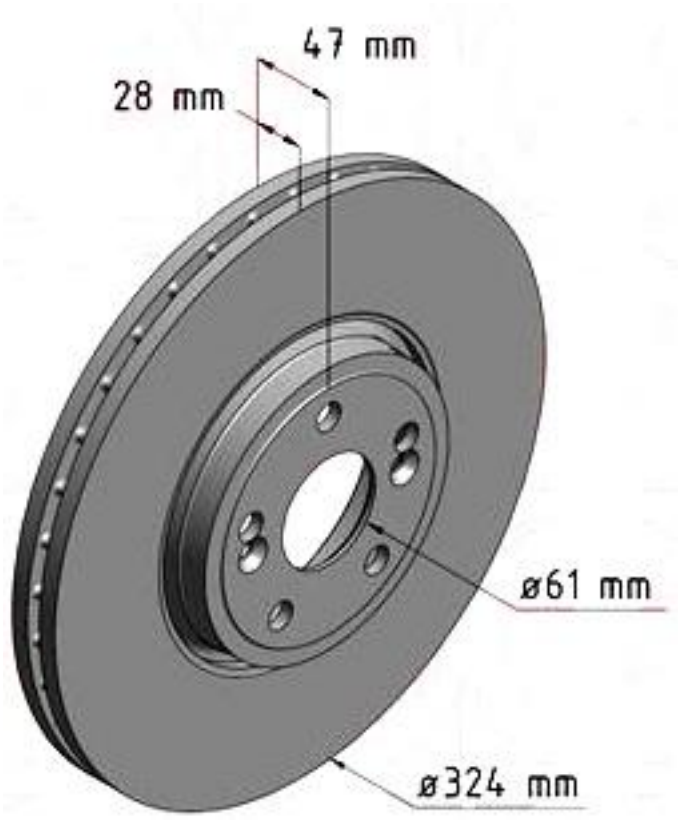
Sustituida x 06814