BKN - 905034 - Pastillas de Freno
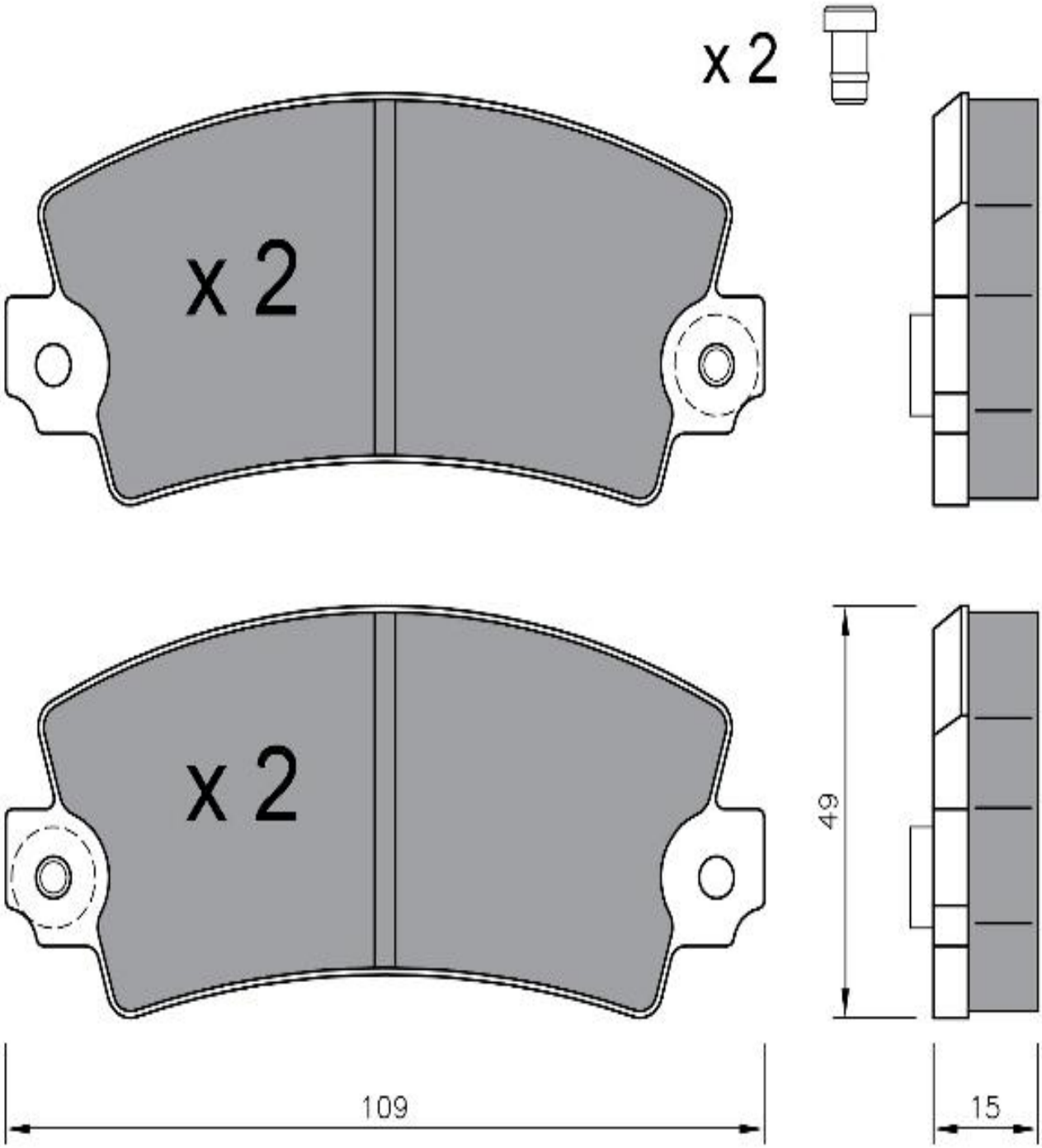
Sustituida X 900041