BKN - 802312 - Bomba de freno
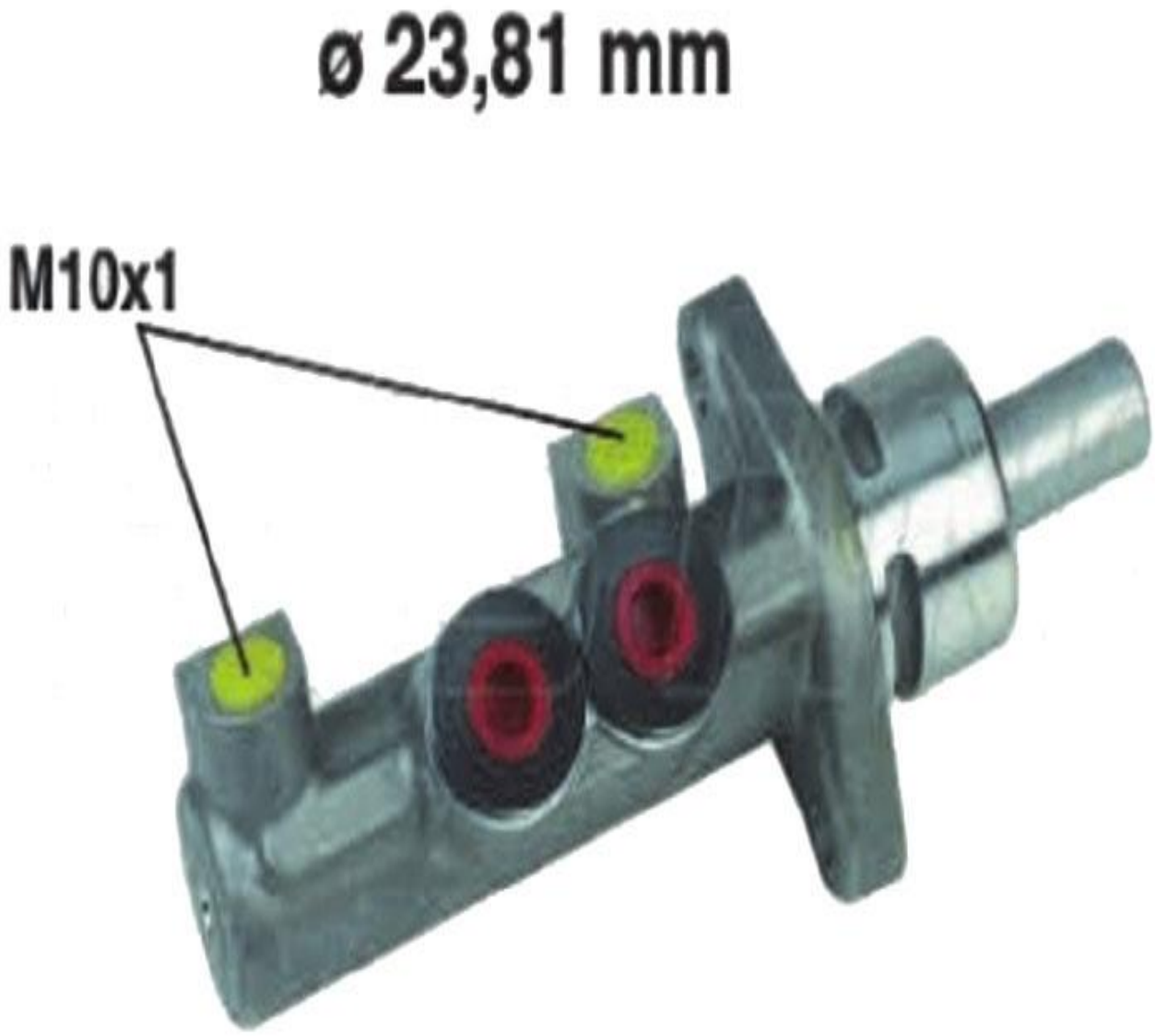
- Renault
- Sistema de frenos: Bendix/Bosch
- Ø [mm]: 23,81
- para vehículos con ABS