BKN - 802715 - Bomba de freno
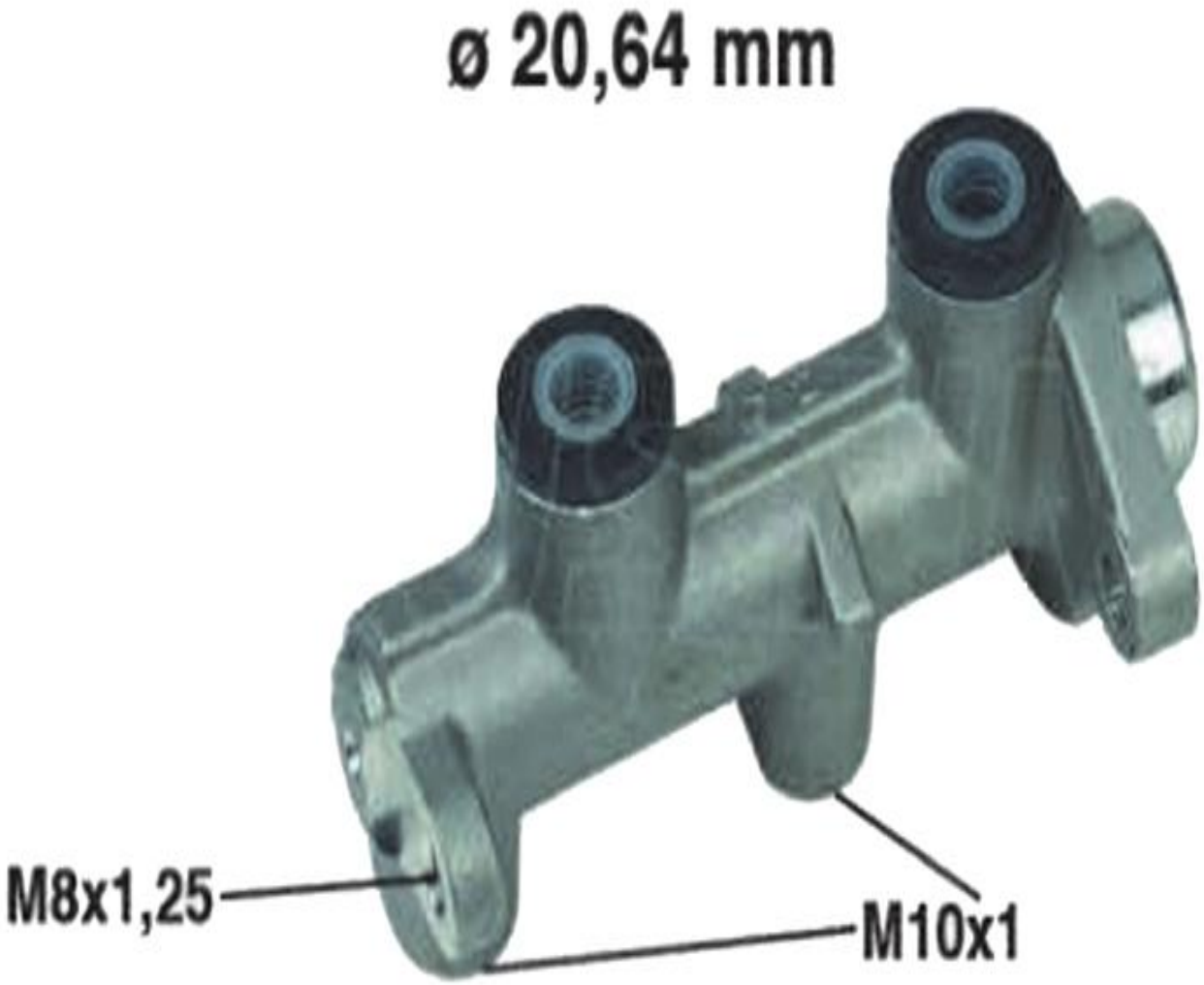
- Opel
- Sistema de frenos: Delco
- Ø [mm]: 20,64