BKN - 802616 - Bomba de freno
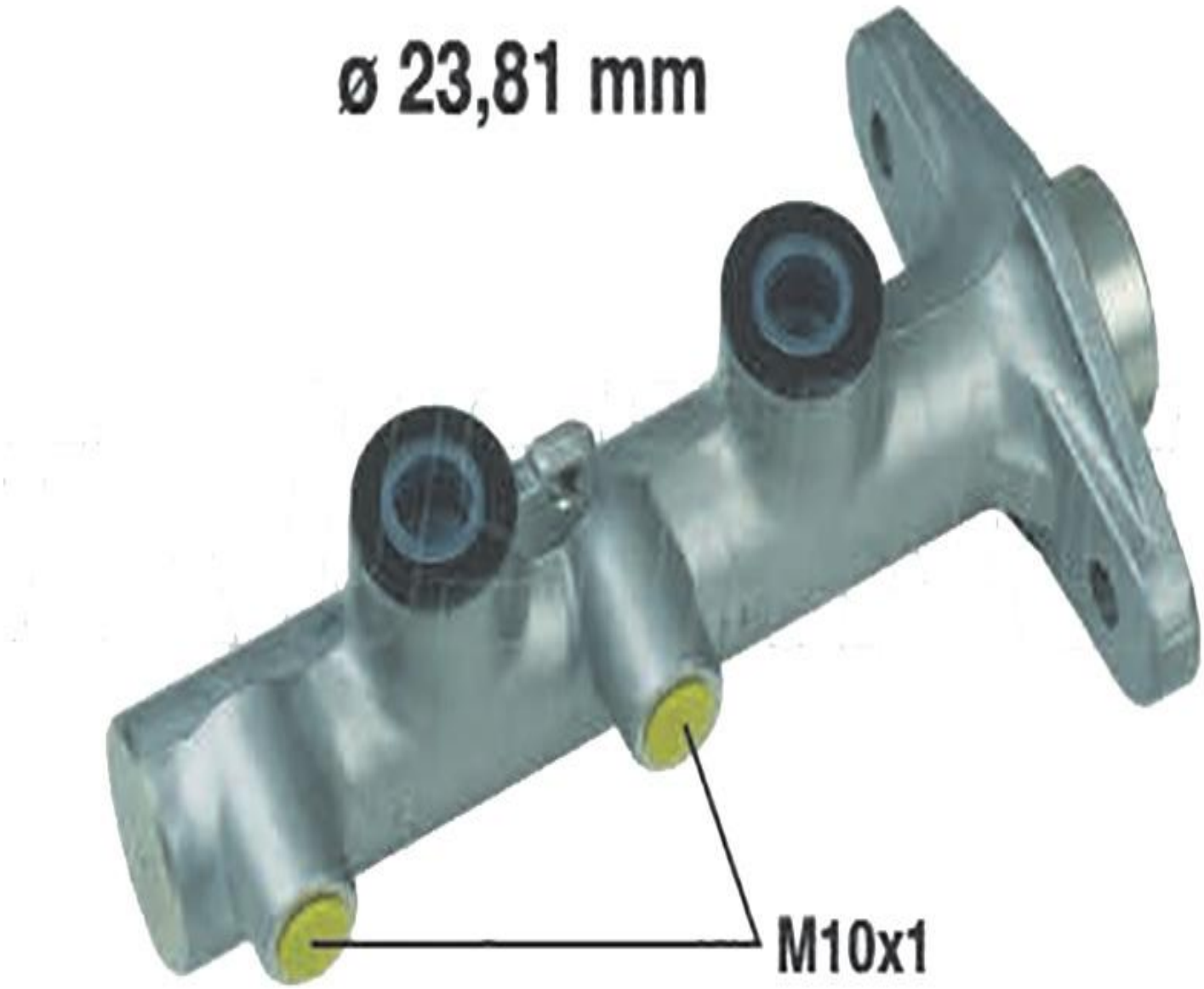
- Hyundai
- Sistema de frenos:
- Ø [mm]: 23,81