# BKN - 812017 - Bomba de freno
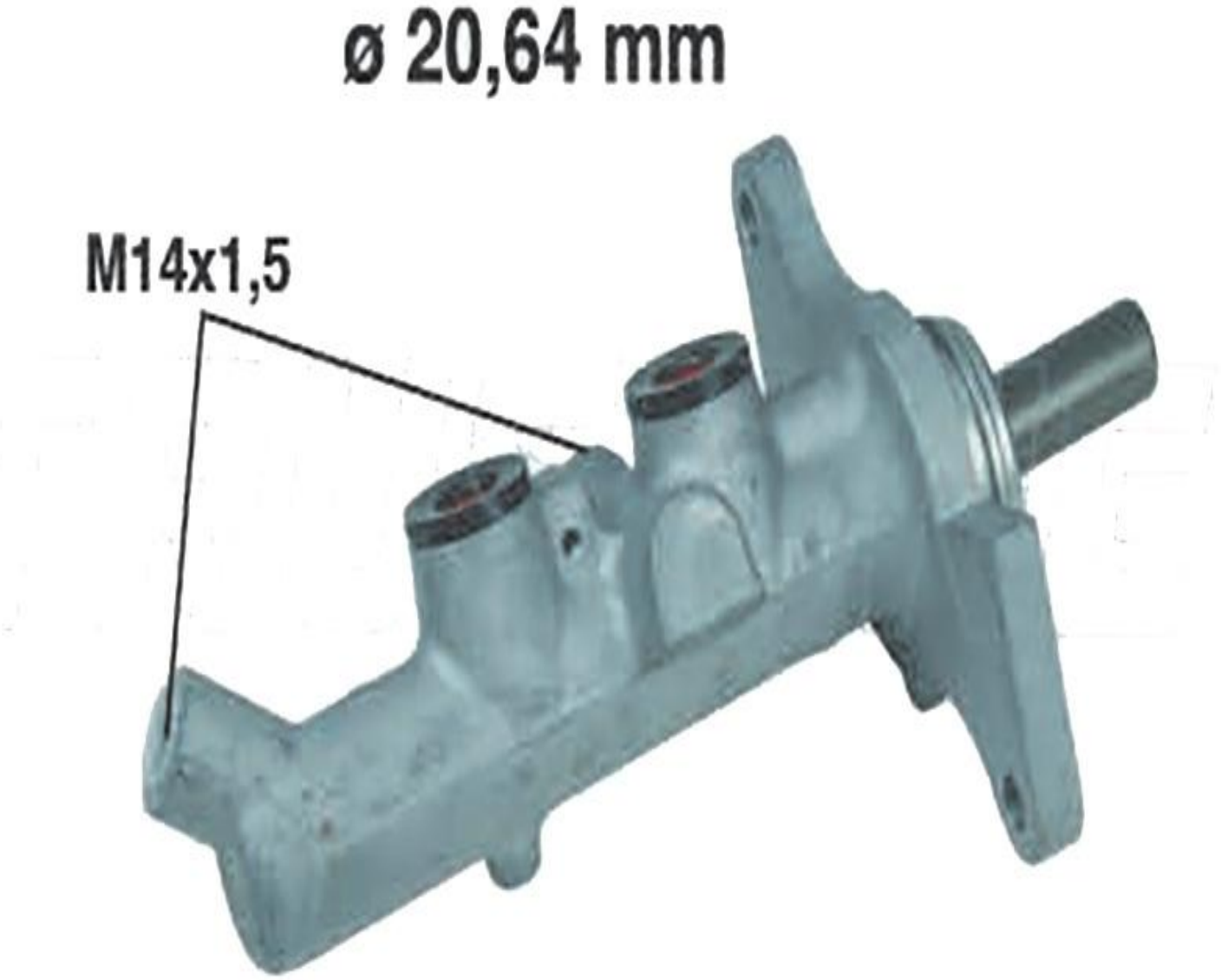
- Toyota
- Sistema de frenos:
- Ø [mm]: 20,64
- para vehículos con ABS
- para vehículos con TC