BKN - 607069 - Junta Homocinética
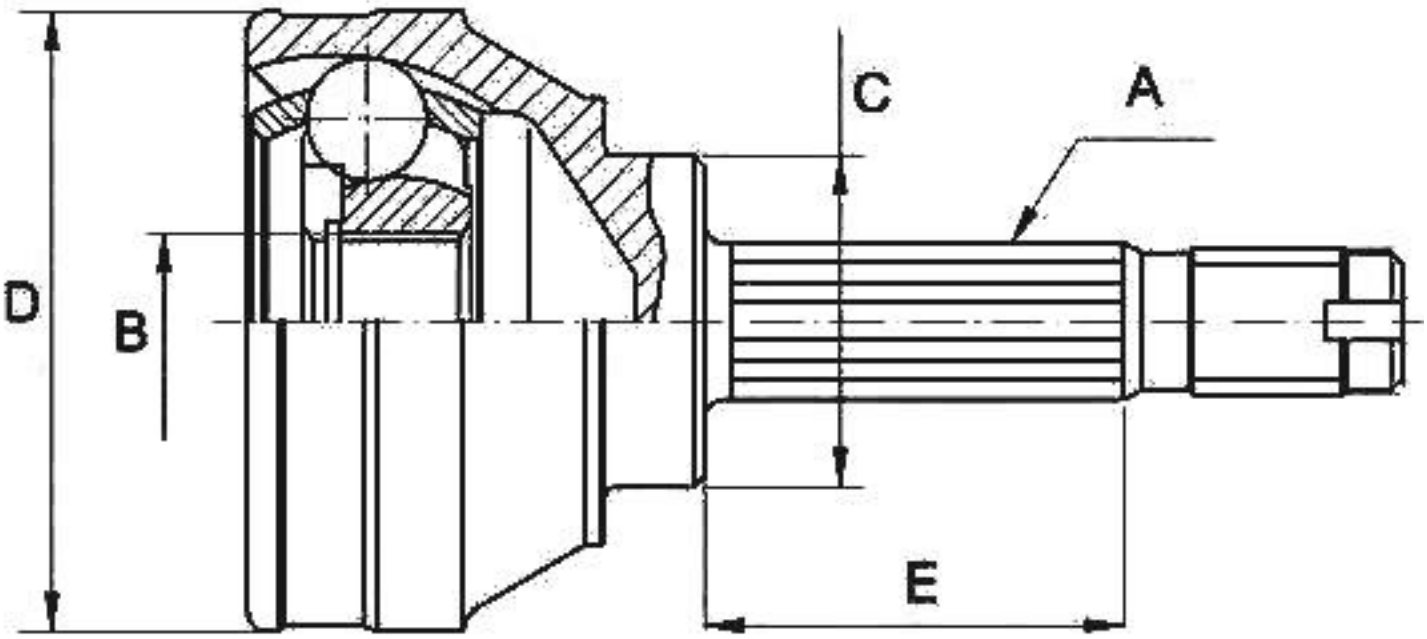
-Mazda
· Lado rueda
· A - Estriado Ext.: 26
· B - Estriado int.: 23
· C - Ø Base cuello: 52
· D - Ø Campana: 82,6
· E - Altura cuello: 62