BKN - 607114 - Junta Homocinética
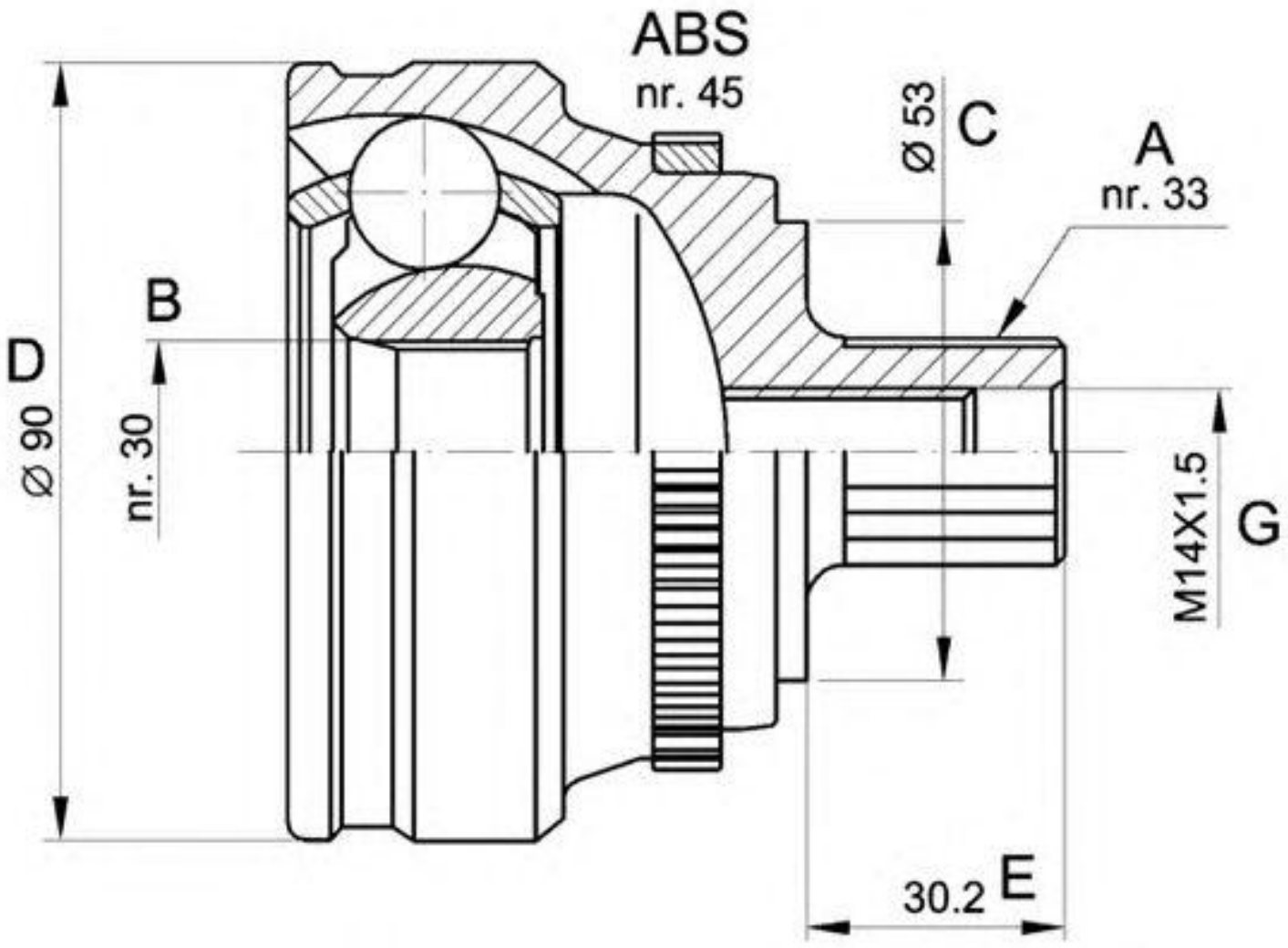
-Maruti / Suzuki
· Lado rueda
· A - Estriado Ext.: 23
· B - Estriado int.: 19
· C - Ø Base cuello: 49
· D - Ø Campana: 71,5
· E - Altura cuello: 66