BKN - 607119 - Junta Homocinética
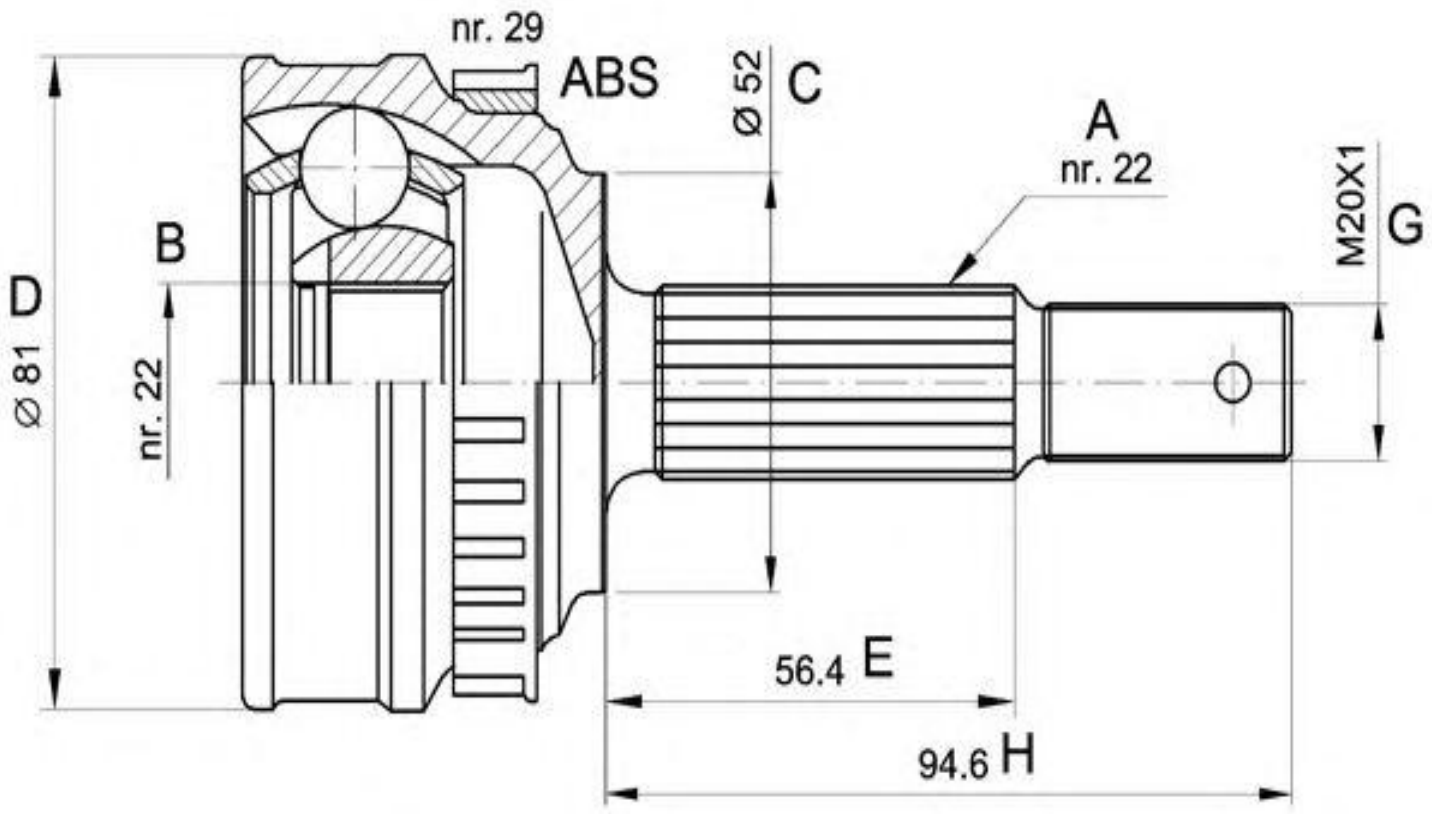
-Audi
· Lado rueda
· A - Estriado Ext.: 38
· B - Estriado int.: 25
· C - Ø Base cuello: 59,5
· D - Ø Campana: 90
· E - Altura cuello: 34