BKN - 607156 - Junta Homocinética

-Ford

· Lado rueda

· A - Estriado Ext.: 23

· B - Estriado int.: 22

· C - Ø Base cuello: 48

· D - Ø Campana: 84
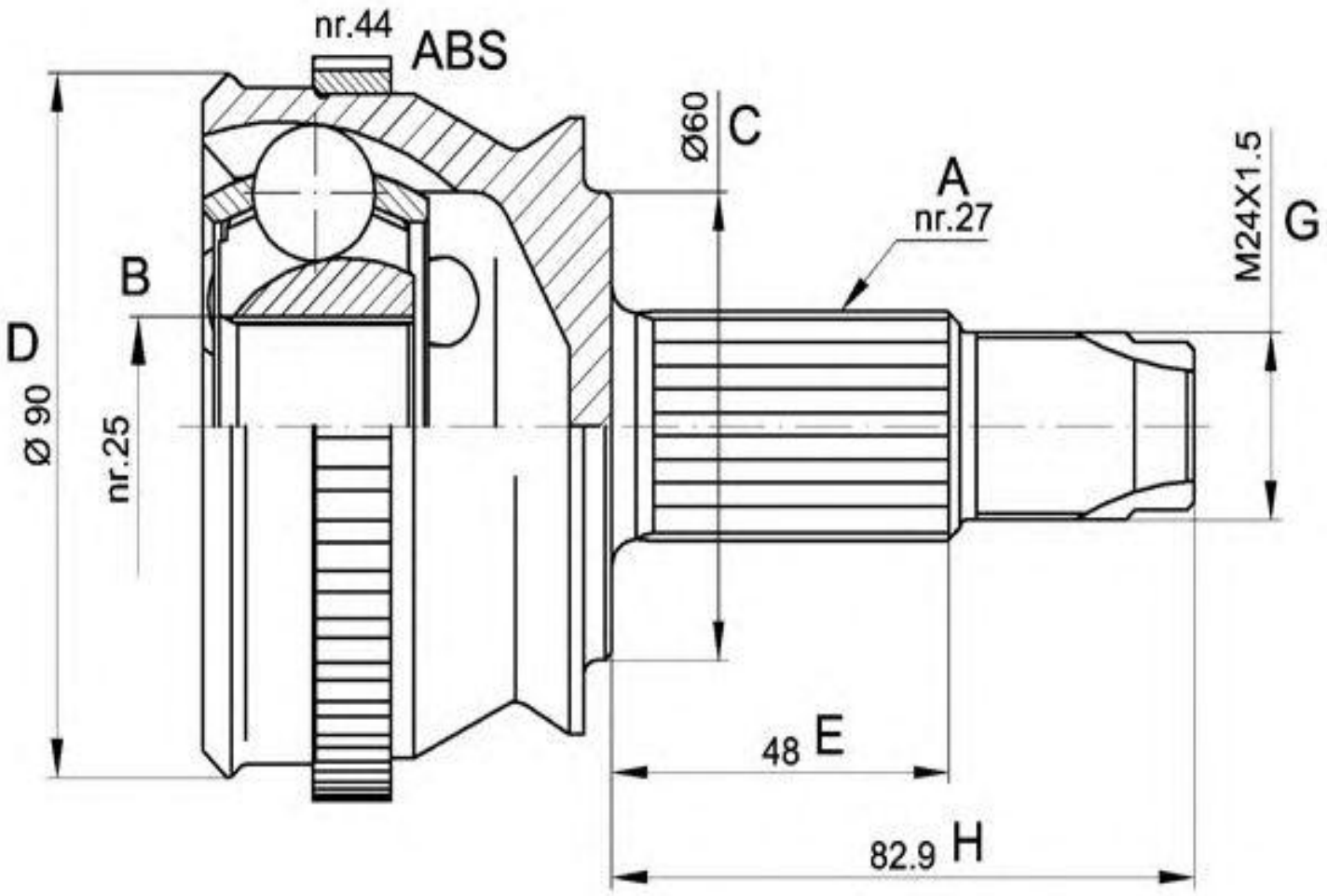
· E - Altura cuello: 51