BKN AutoParts
pedidos@bknautoparts.com
94 622 55 99
RECAMBIOS PARA EL AUTOMÓVIL

BKN - 607158 - Junta Homocinética
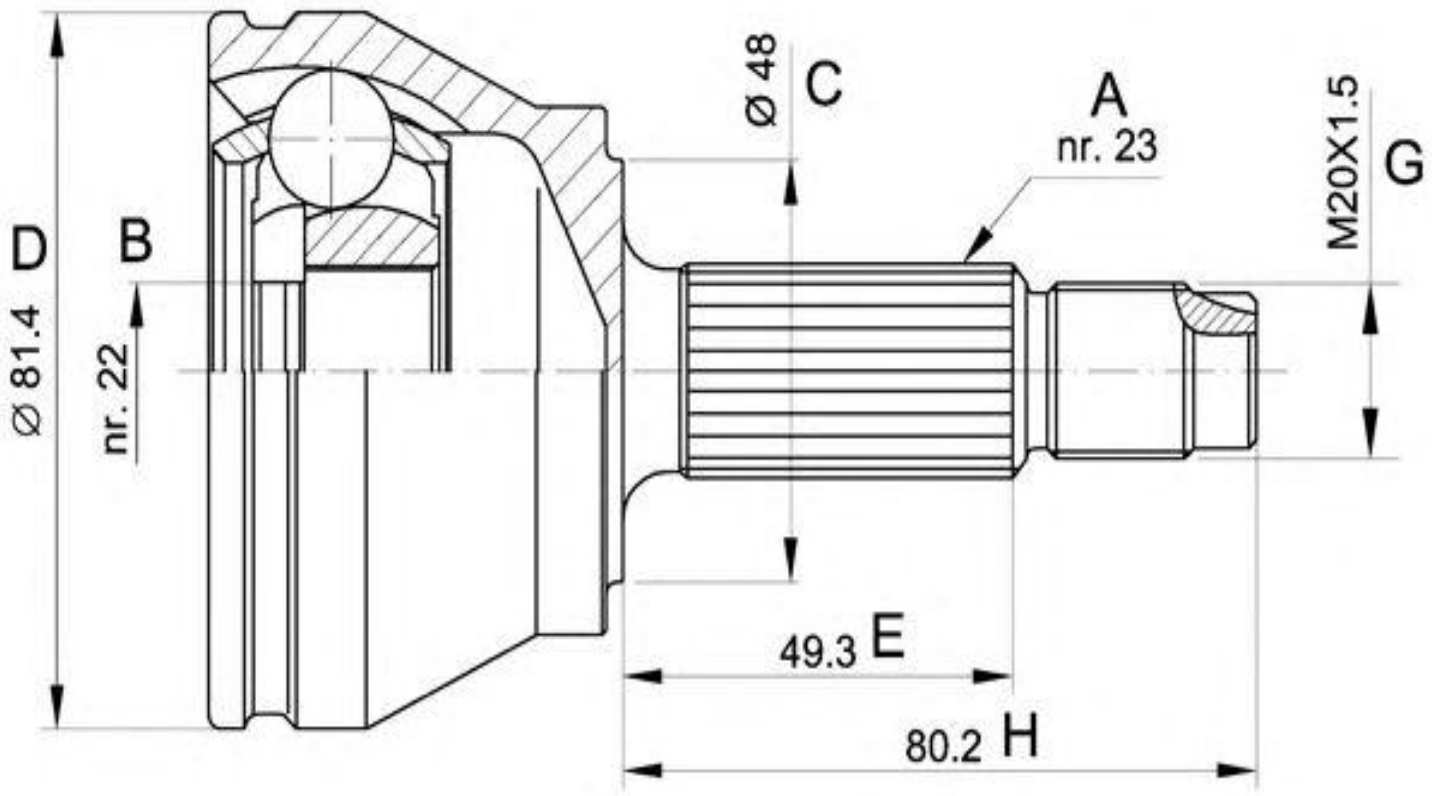
-Skoda / VW
· Lado rueda
· A - Estriado Ext.: 22
· B - Estriado int.: 22
· C - Ø Base cuello: 47
· D - Ø Campana: 83
· E - Altura cuello: 56