BKN AutoParts
pedidos@bknautoparts.com
94 622 55 99
RECAMBIOS PARA EL AUTOMÓVIL

BKN - 607172 - Junta Homocinética
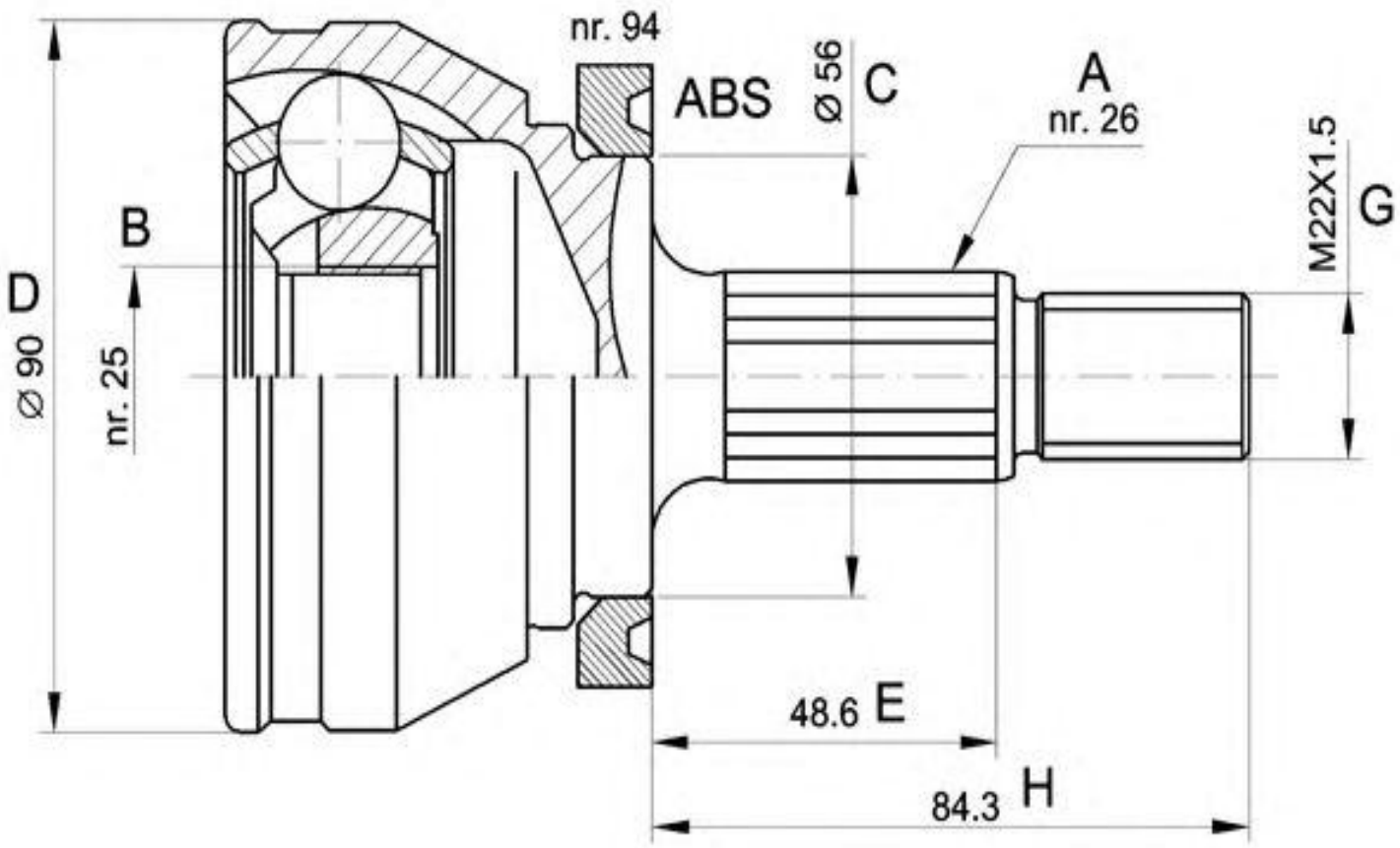
-Nissan
· Lado rueda
· A - Estriado Ext.: 27
· B - Estriado int.: 32
· C - Ø Base cuello: 56
· D - Ø Campana: 92
· E - Altura cuello: 59