BKN - 607190 - Junta Homocinética
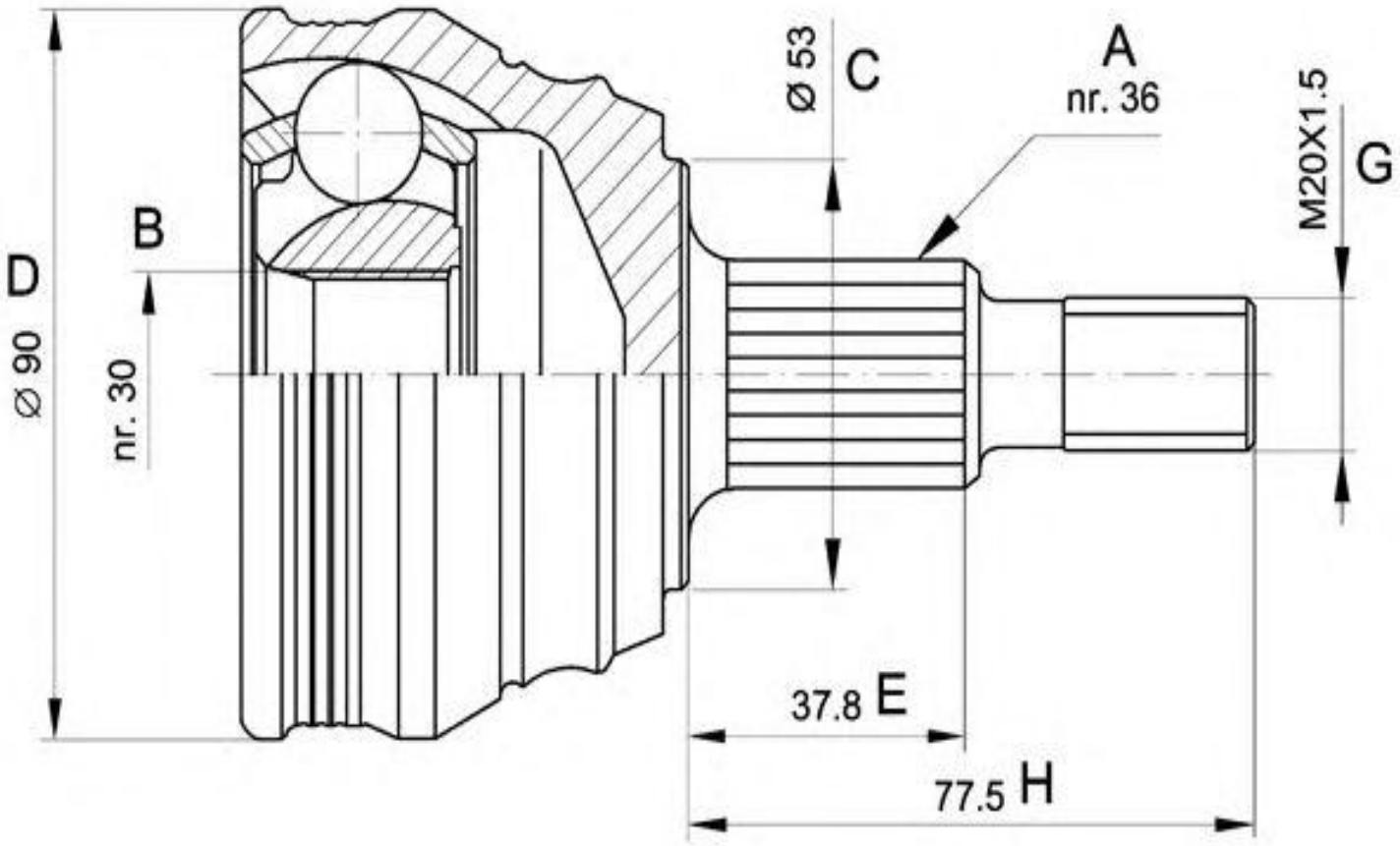
-Seat / VW
· Lado rueda
· A - Estriado Ext.: 22
· B - Estriado int.: 30
· C - Ø Base cuello: 53
· D - Ø Campana: 81
· E - Altura cuello: 48