BKN - 607201 - Junta Homocinética

-Ford

· Lado rueda

· A - Estriado Ext.: 27

· B - Estriado int.: 30

· C - Ø Base cuello: 57

· D - Ø Campana: 82

· E - Altura cuello: 59
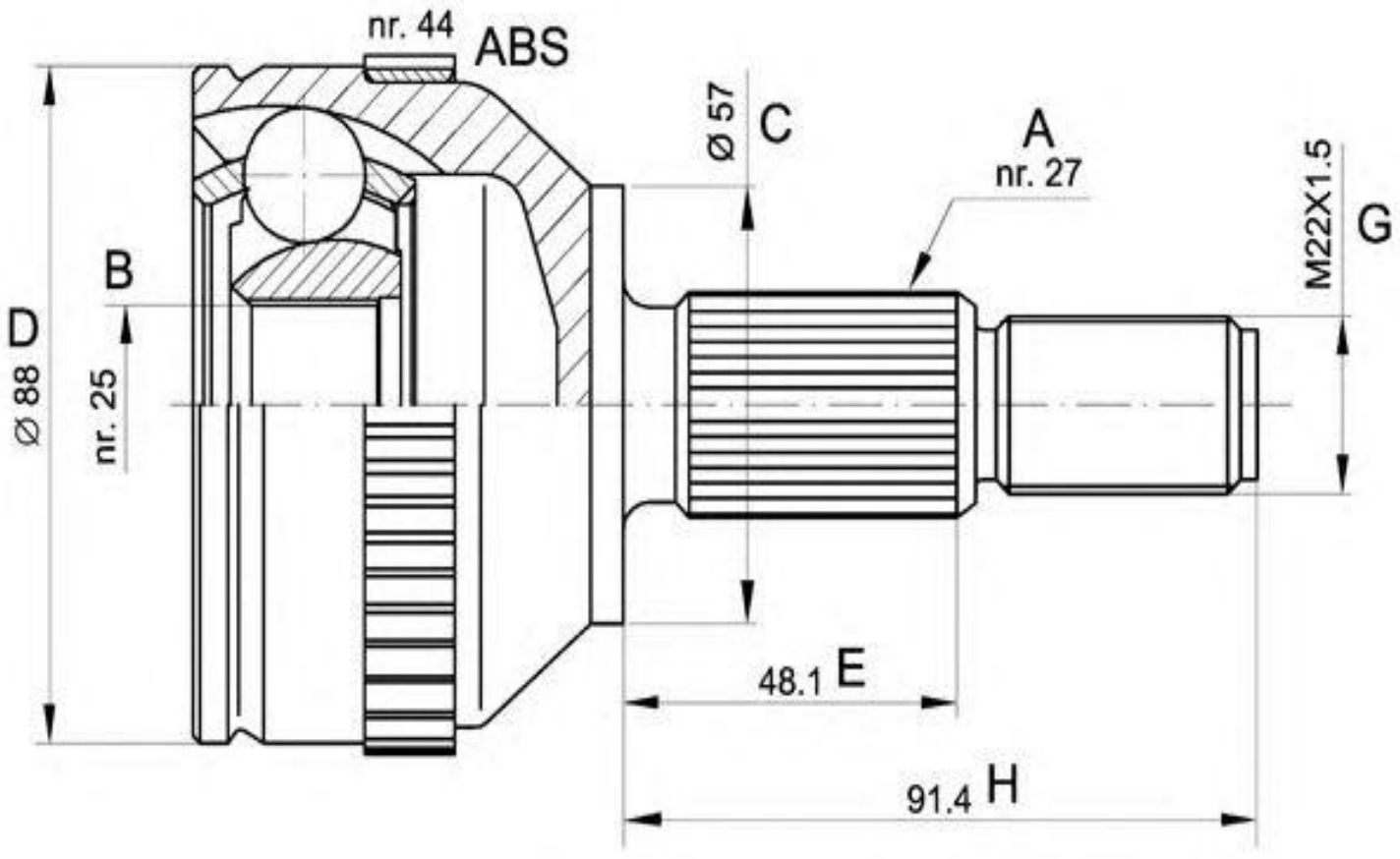
· Dientes ABS: 44