BKN - 607230 - Junta Homocinética
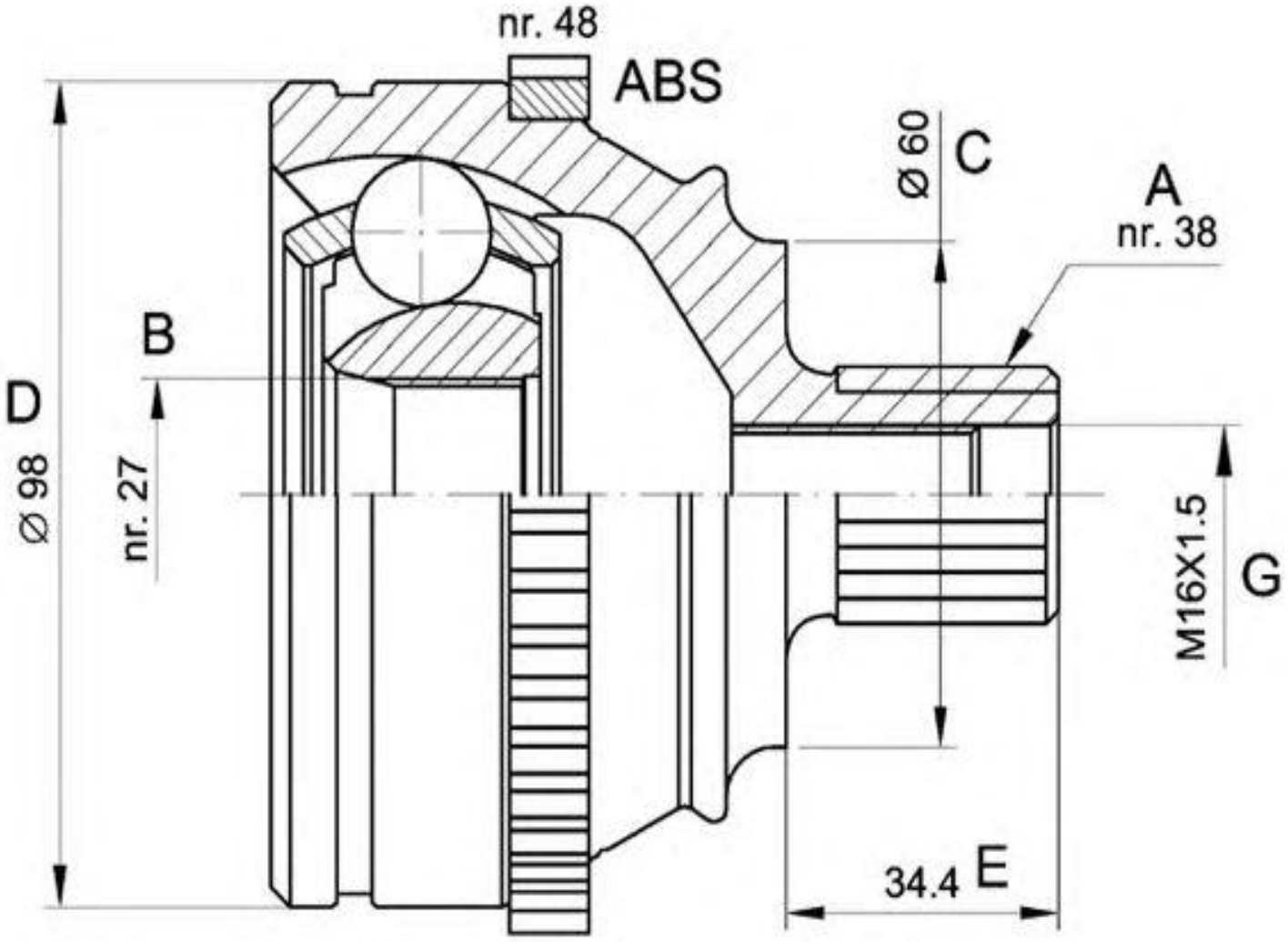
-VW
· Lado rueda
· A - Estriado Ext.: 38
· B - Estriado int.: 27
· C - Ø Base cuello: 60
· D - Ø Campana: 98
· E - Altura cuello: 34