BKN - 607242 - Junta Homocinética
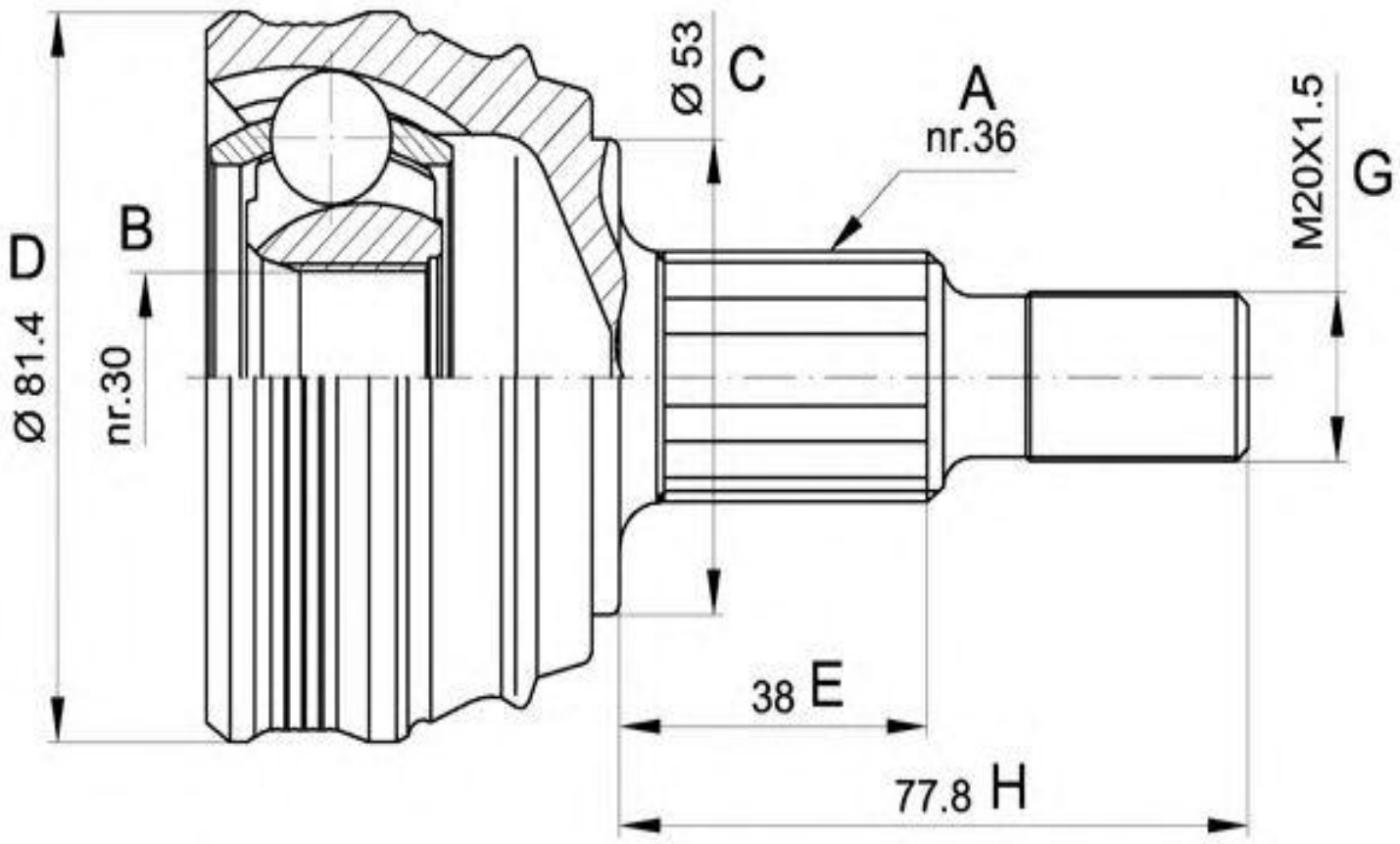
-Honda / Rover
· Lado rueda
· A - Estriado Ext.: 26
· B - Estriado int.: 23
· C - Ø Base cuello: 49
· D - Ø Campana: 91
· E - Altura cuello: 51,5
· Dientes ABS: 50