BKN - 607250 - Junta Homocinética
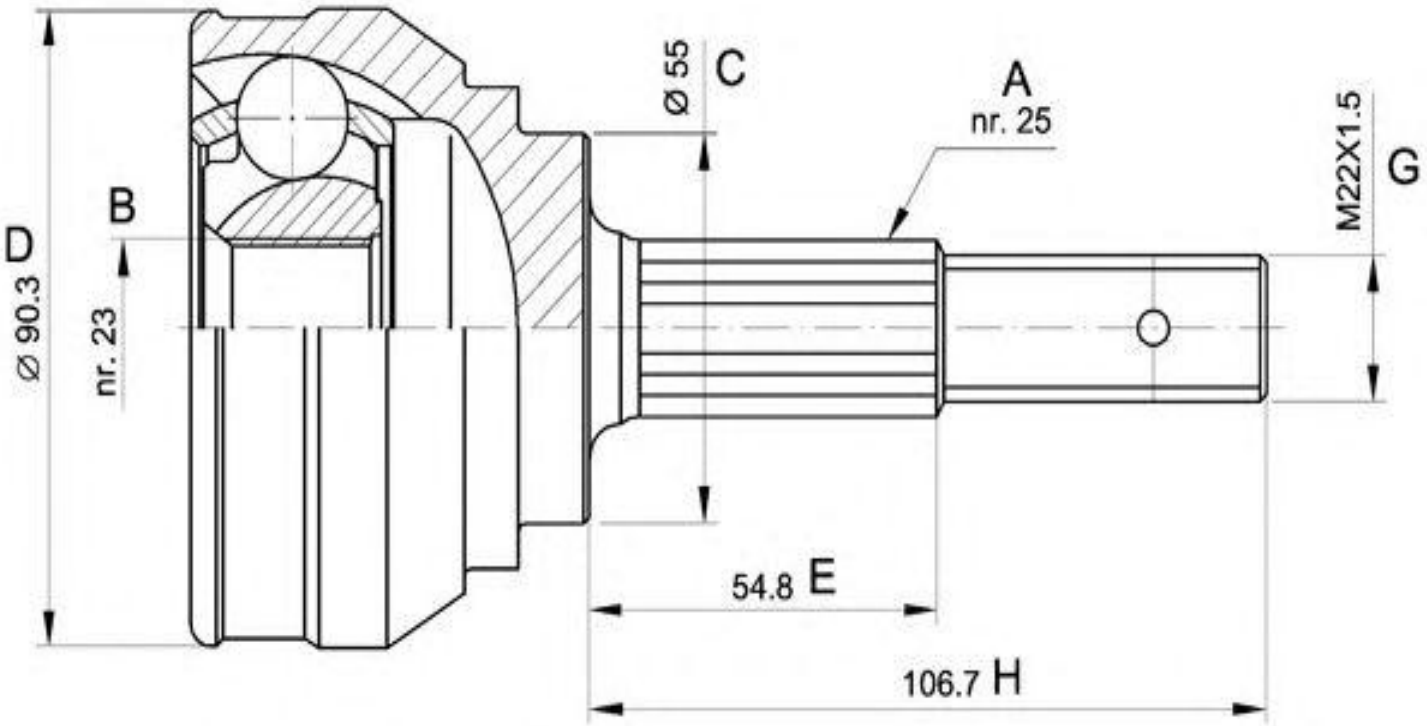
-Honda
· Lado rueda
· A - Estriado Ext.: 26
· B - Estriado int.: 32
· C - Ø Base cuello: 49
· D - Ø Campana: 96
· E - Altura cuello: 54
· Dientes ABS: 100