BKN - 607259 - Junta Homocinética
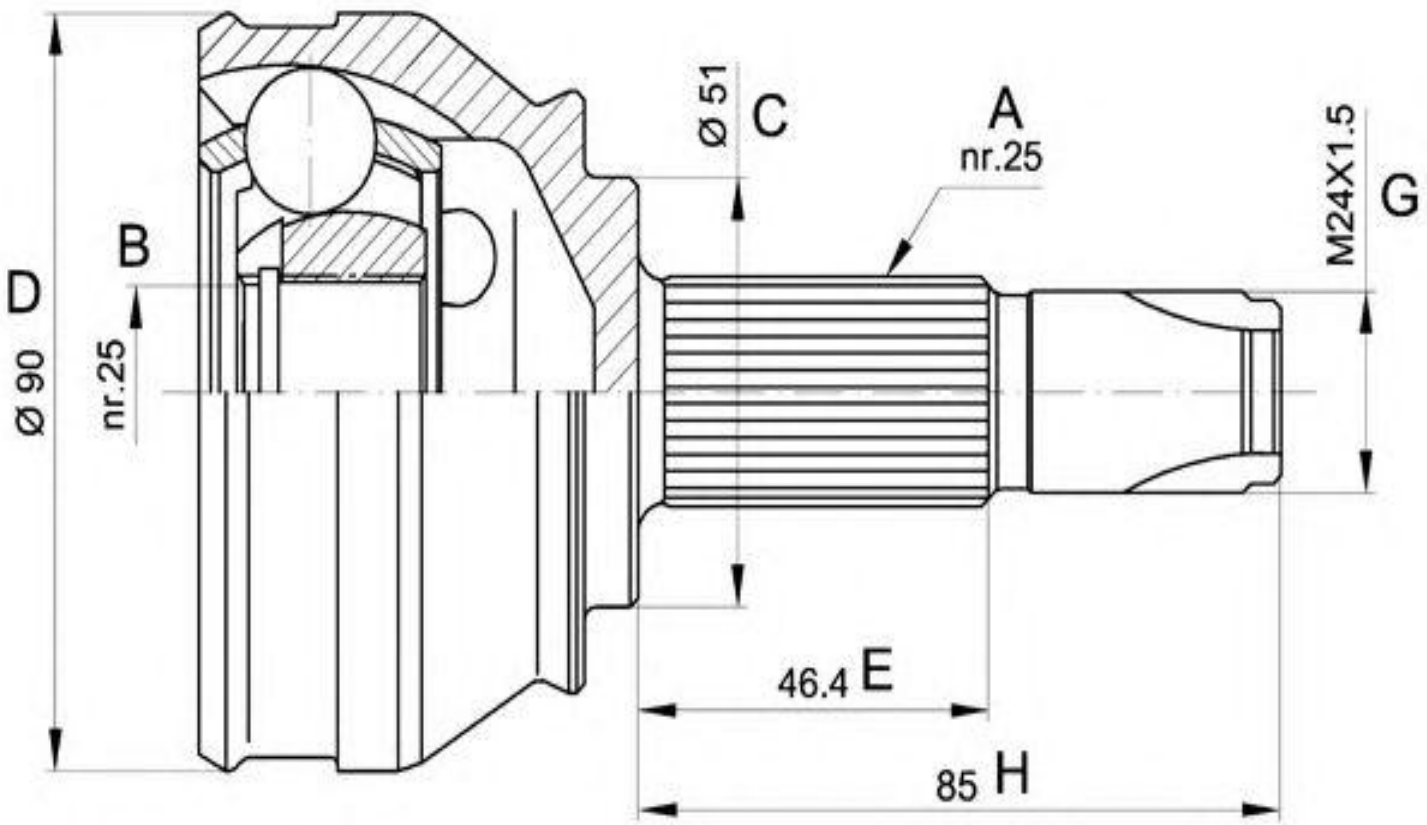
-Peugeot
· Lado rueda
· A - Estriado Ext.: 25
· B - Estriado int.: 31
· C - Ø Base cuello: 55,3
· D - Ø Campana: 84
· E - Altura cuello: 46