BKN AutoParts
pedidos@bknautoparts.com
94 622 55 99
RECAMBIOS PARA EL AUTOMÓVIL

BKN - 607261 - Junta Homocinética
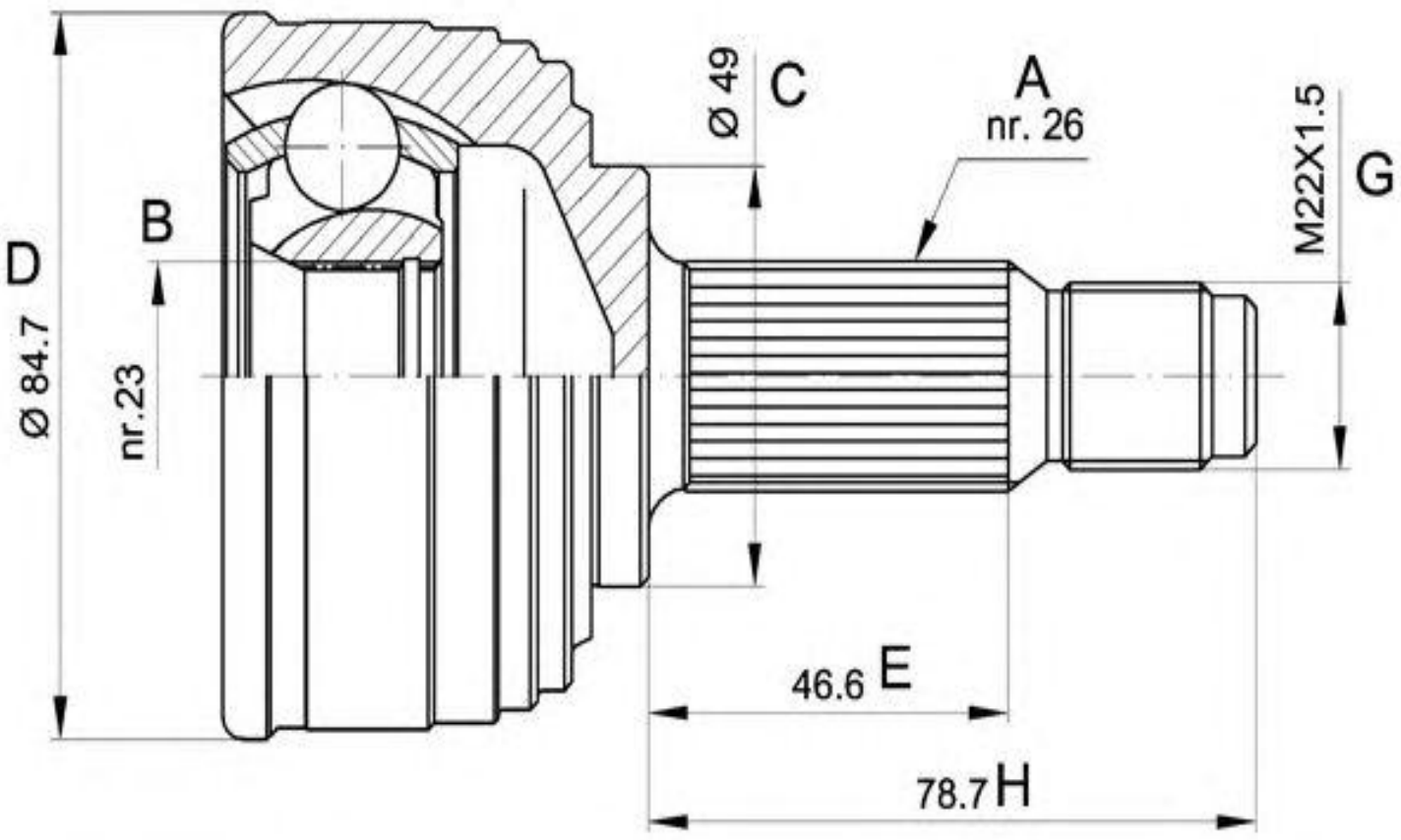
-Kia / Mazda
· Lado rueda
· A - Estriado Ext.: 24
· B - Estriado int.: 20
· C - Ø Base cuello: 52
· D - Ø Campana: 72
· E - Altura cuello: 56