BKN AutoParts
pedidos@bknautoparts.com
94 622 55 99
RECAMBIOS PARA EL AUTOMÓVIL

BKN - 607269 - Junta Homocinética
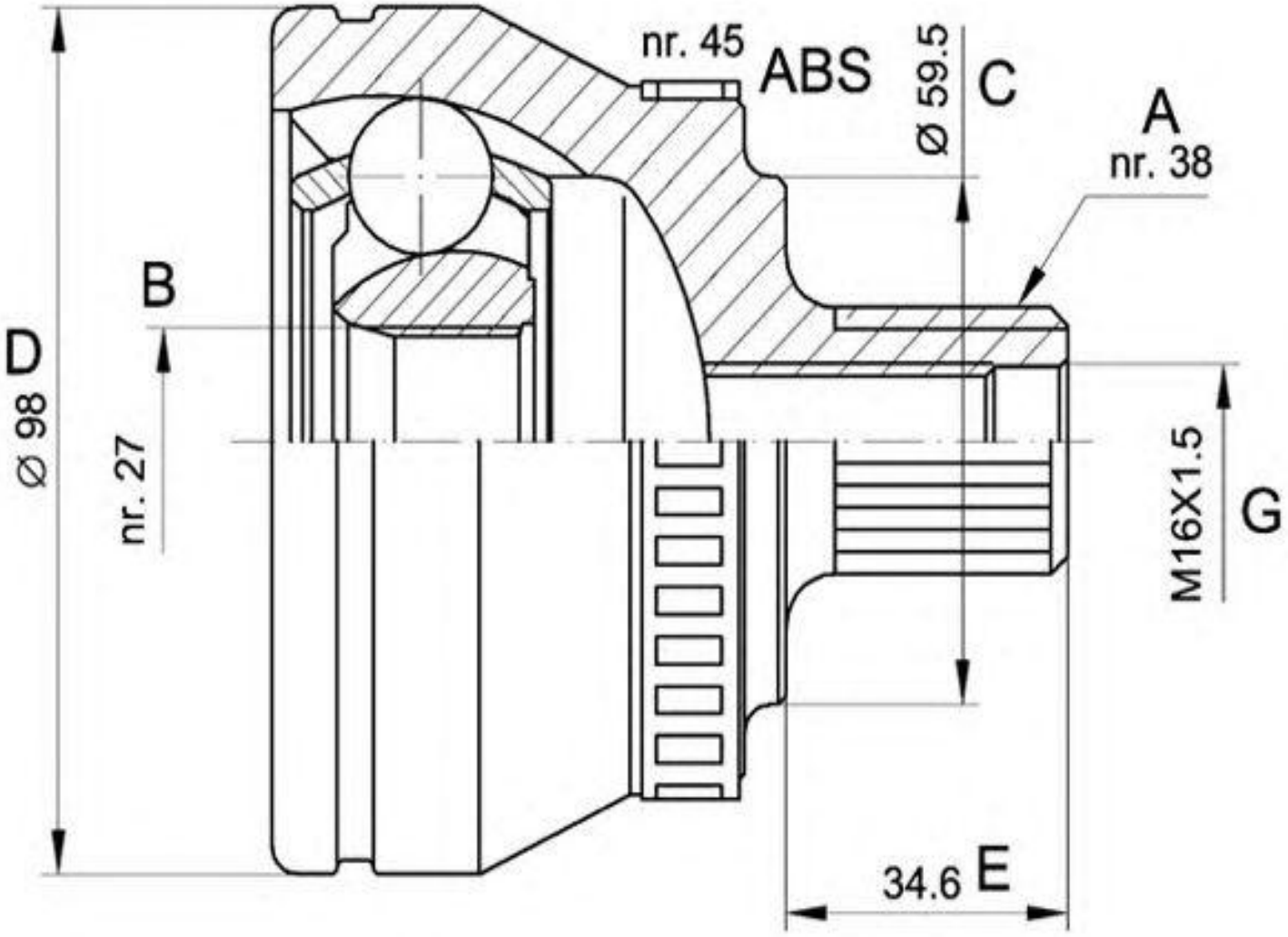
-Saab
· Lado rueda
· A - Estriado Ext.: 33
· B - Estriado int.: 25
· C - Ø Base cuello: 52
· D - Ø Campana: 90
· E - Altura cuello: 59,5
· Dientes ABS: 29