BKN - 607270 - Junta Homocinética
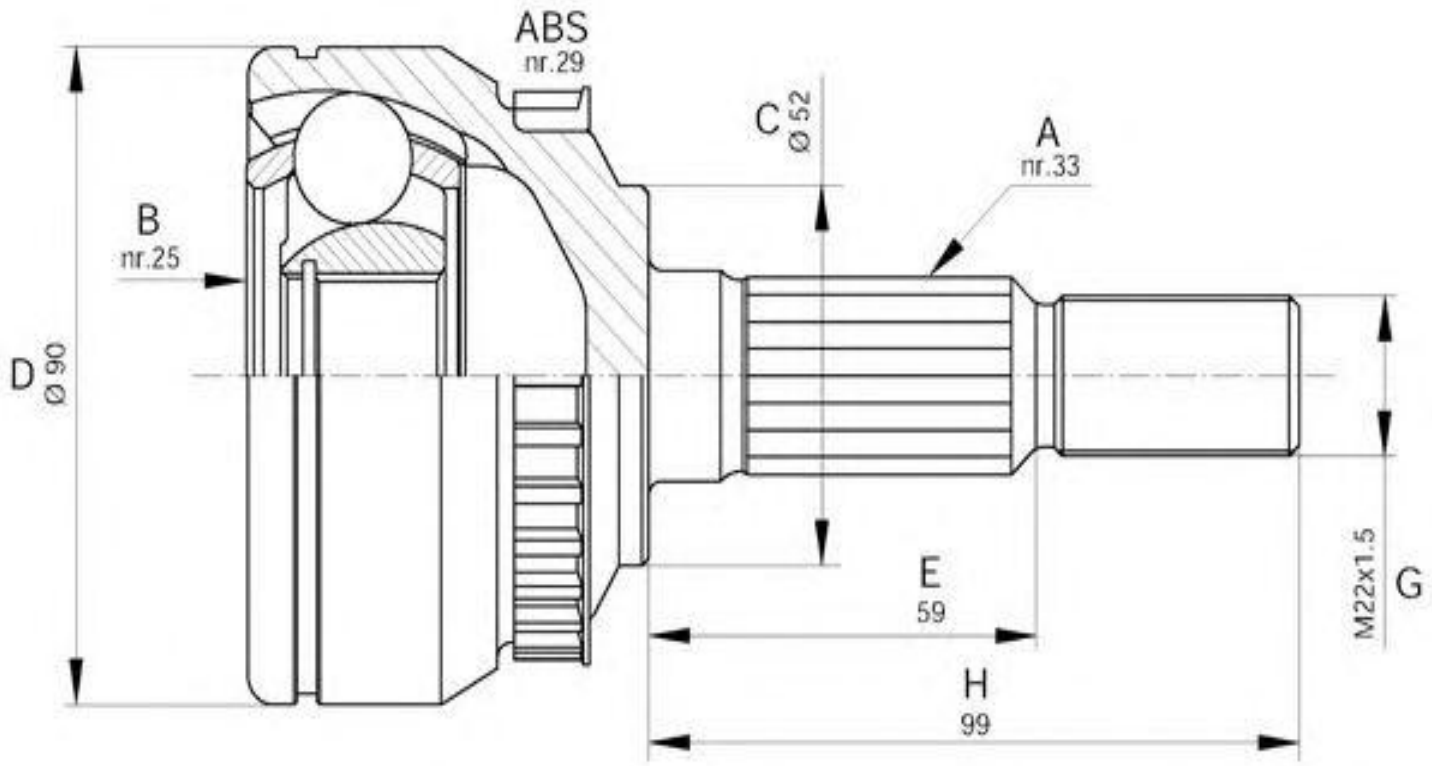
-Rover
· Lado rueda
· A - Estriado Ext.: 26
· B - Estriado int.: 32
· C - Ø Base cuello: 49
· D - Ø Campana: 91,9
· E - Altura cuello: 51
· Dientes ABS: 27