BKN - 607272 - Junta Homocinética
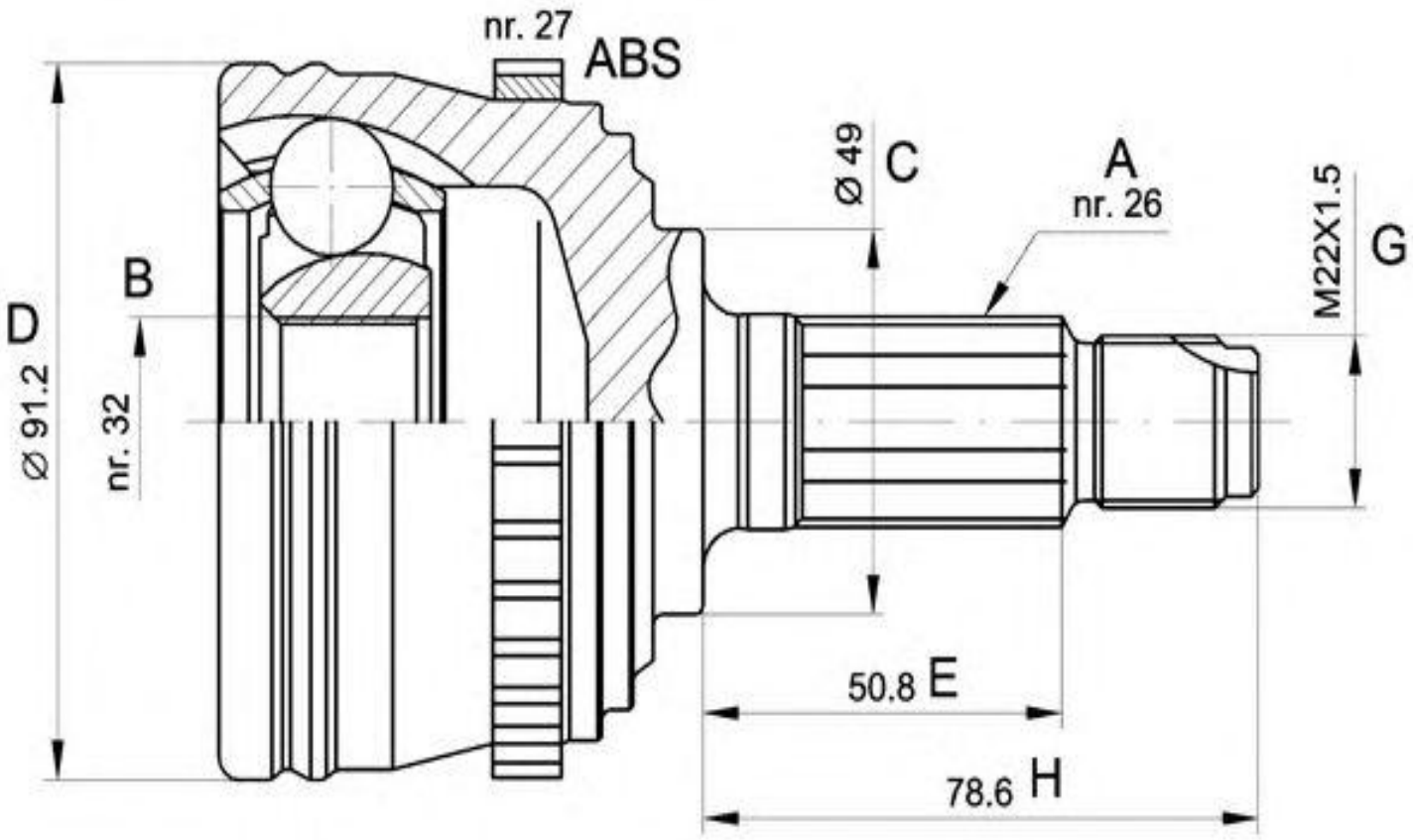
-Volvo
· Lado rueda
· A - Estriado Ext.: 22
· B - Estriado int.: 22
· C - Ø Base cuello: 50
· D - Ø Campana: 81
· E - Altura cuello: 52,5
· Dientes ABS: 44