BKN - 607298 - Junta Homocinética
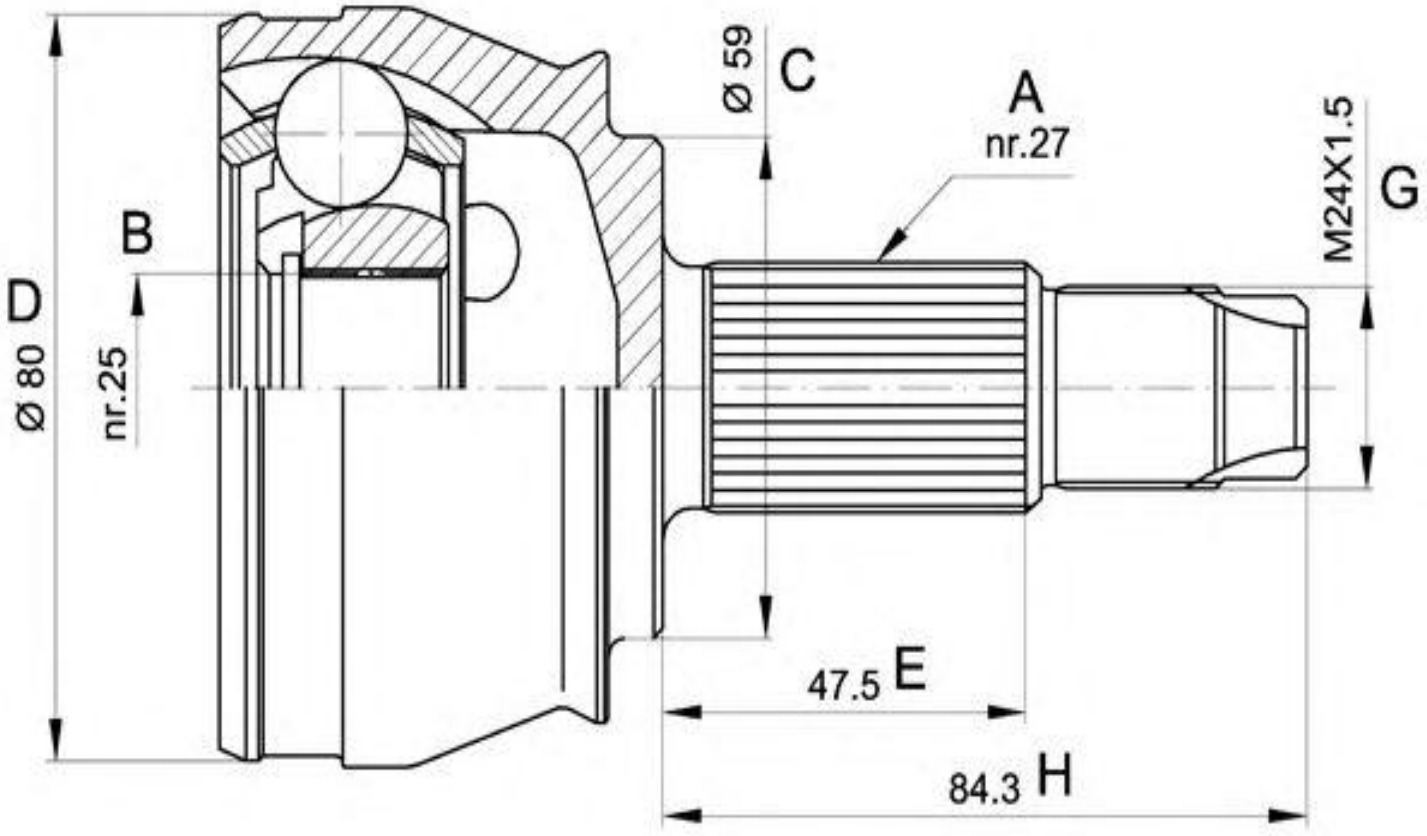
-Mercedes
· Lado rueda
· A - Estriado Ext.: 27
· B - Estriado int.: 27
· C - Ø Base cuello: 60
· D - Ø Campana: 101
· E - Altura cuello: 64
· Dientes ABS: 48