BKN - 607299 - Junta Homocinética
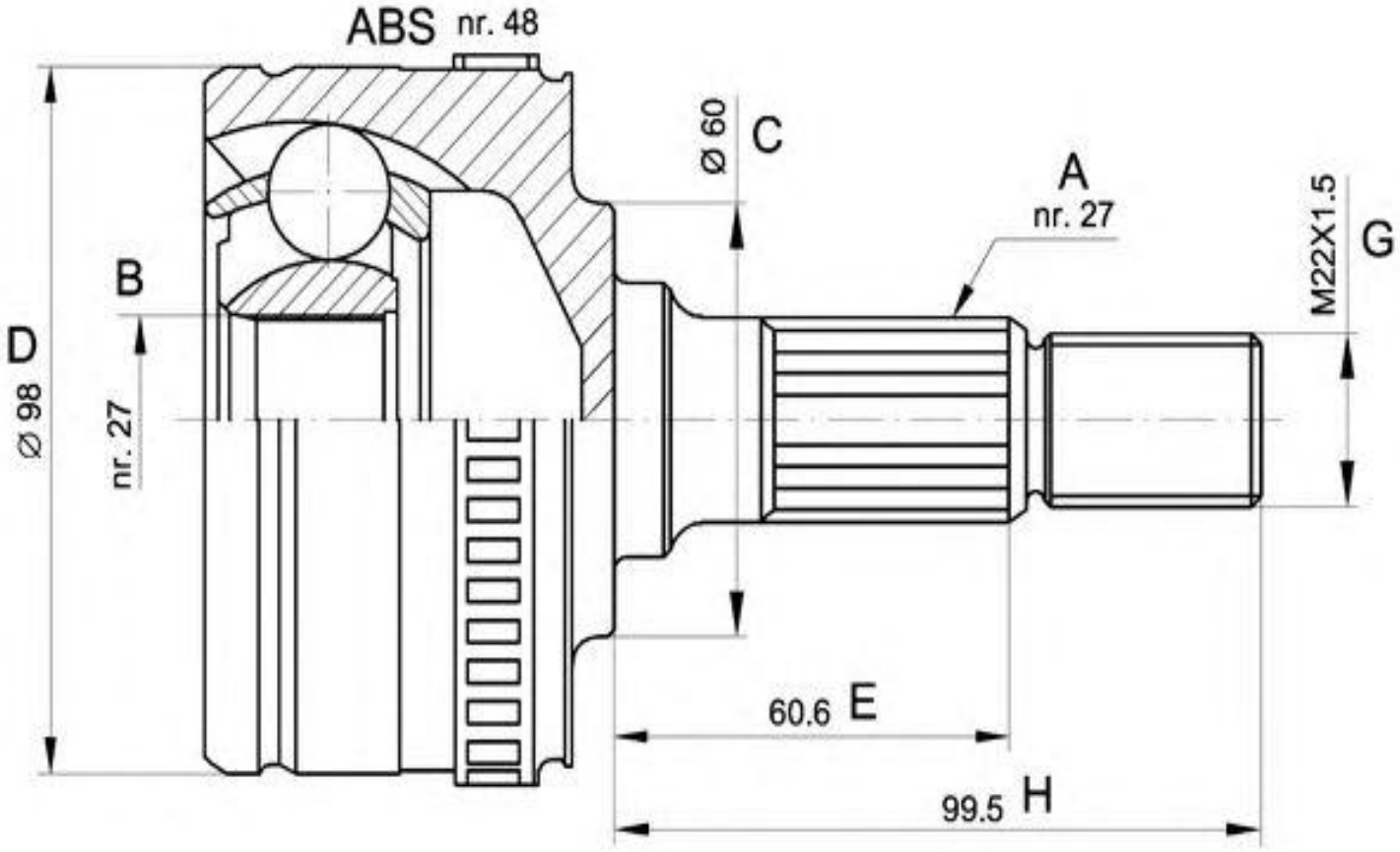
-Rover
· Lado rueda
· A - Estriado Ext.: 26
· B - Estriado int.: 22
· C - Ø Base cuello: 55
· D - Ø Campana: 84
· E - Altura cuello: 51