BKN - 607300 - Junta Homocinética
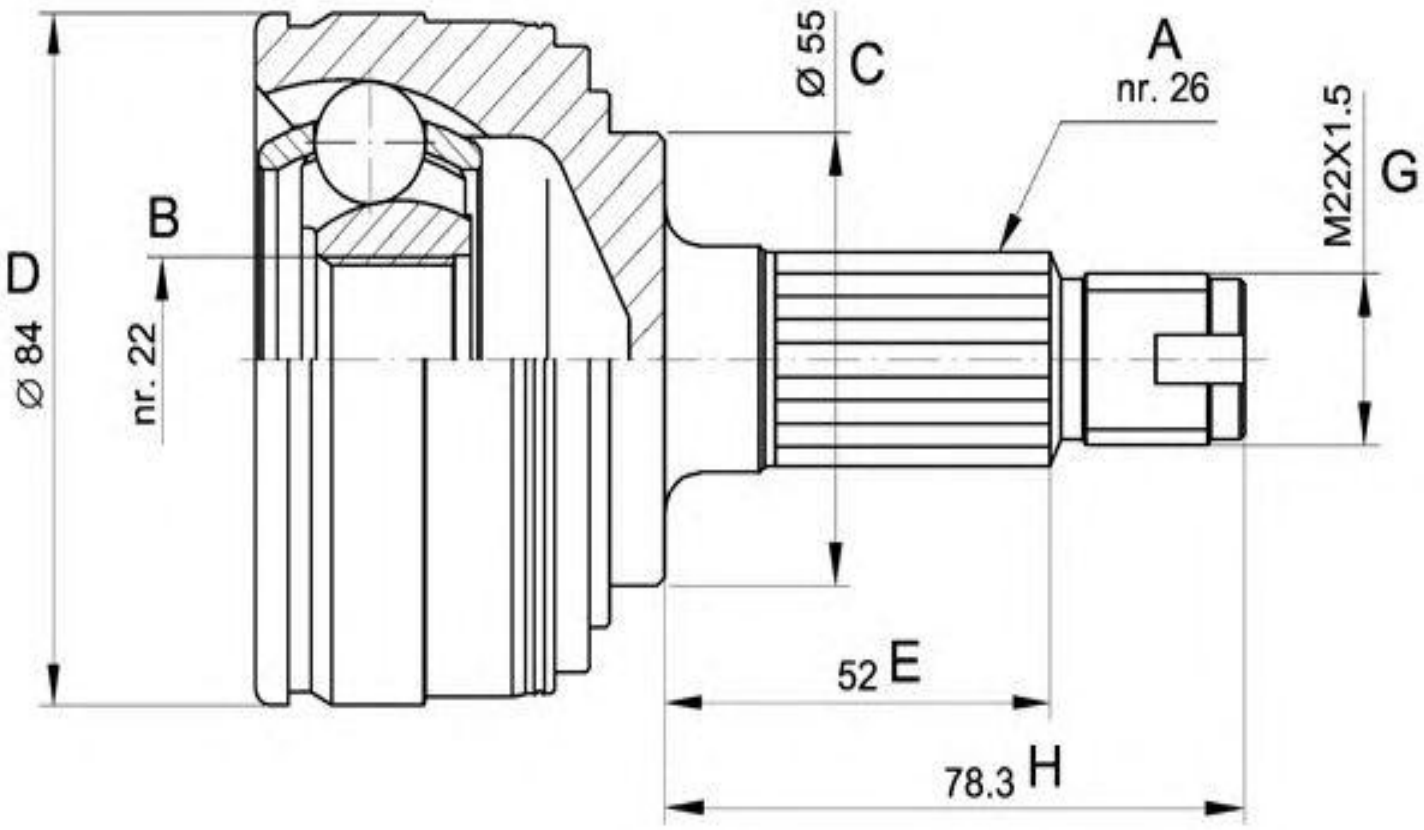
-Alfa Romeo / Lancia
· Lado rueda
· A - Estriado Ext.: 27
· B - Estriado int.: 28
· C - Ø Base cuello: 59
· D - Ø Campana: 98
· E - Altura cuello: 47