BKN - 607308 - Junta Homocinética
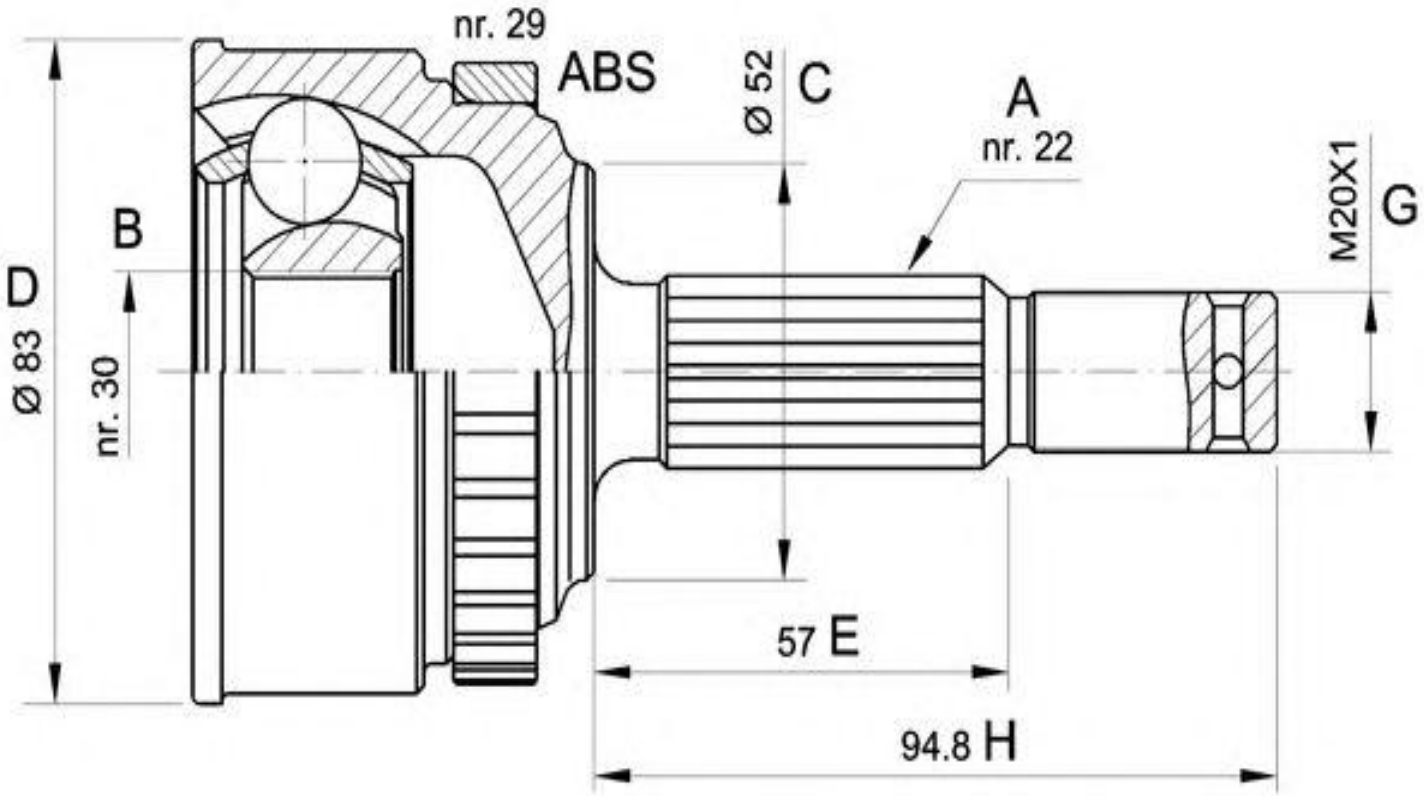
-Audi
· Lado rueda
· A - Estriado Ext.: 33
· B - Estriado int.: 30
· C - Ø Base cuello: 53
· D - Ø Campana: 87,9
· E - Altura cuello: 30
· Dientes ABS: 45