BKN - 607332 - Junta Homocinética
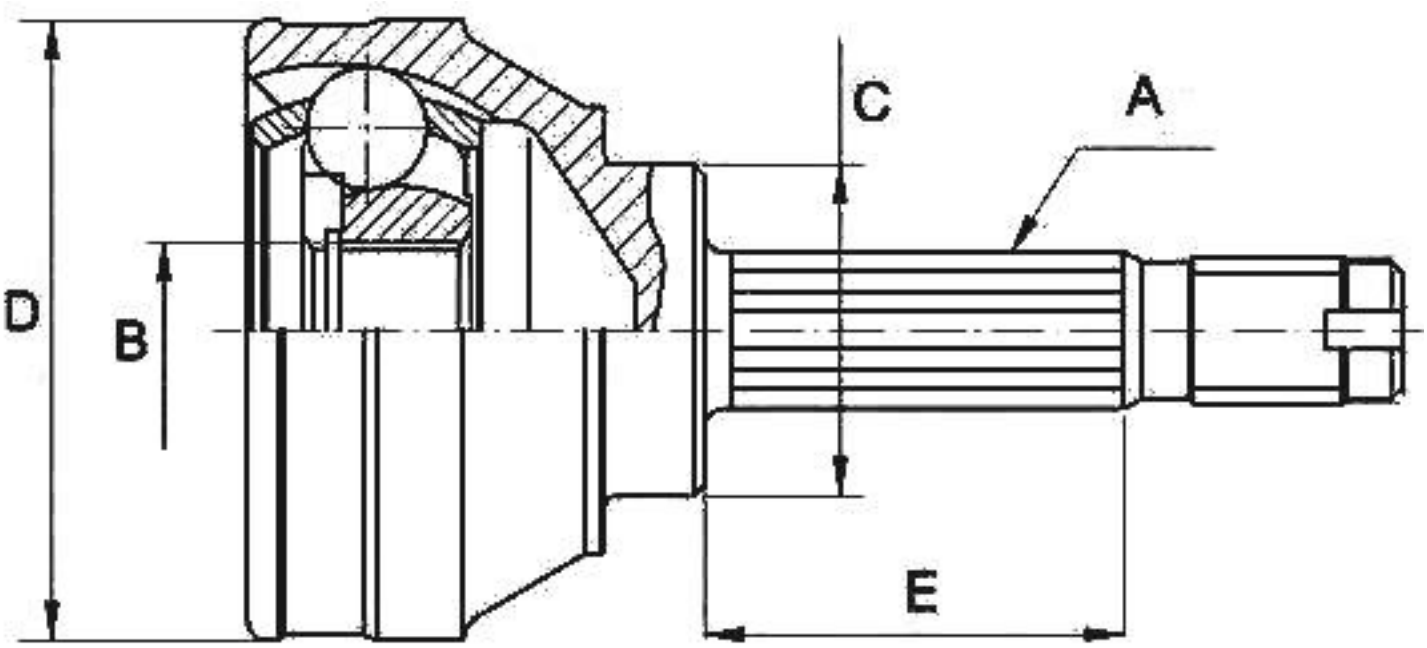
-Mitsubishi
· Lado rueda
· A - Estriado Ext.: 25
· B - Estriado int.: 24
· C - Ø Base cuello: 54
· D - Ø Campana: 85,7
· E - Altura cuello: 60,9