BKN - 607339 - Junta Homocinética
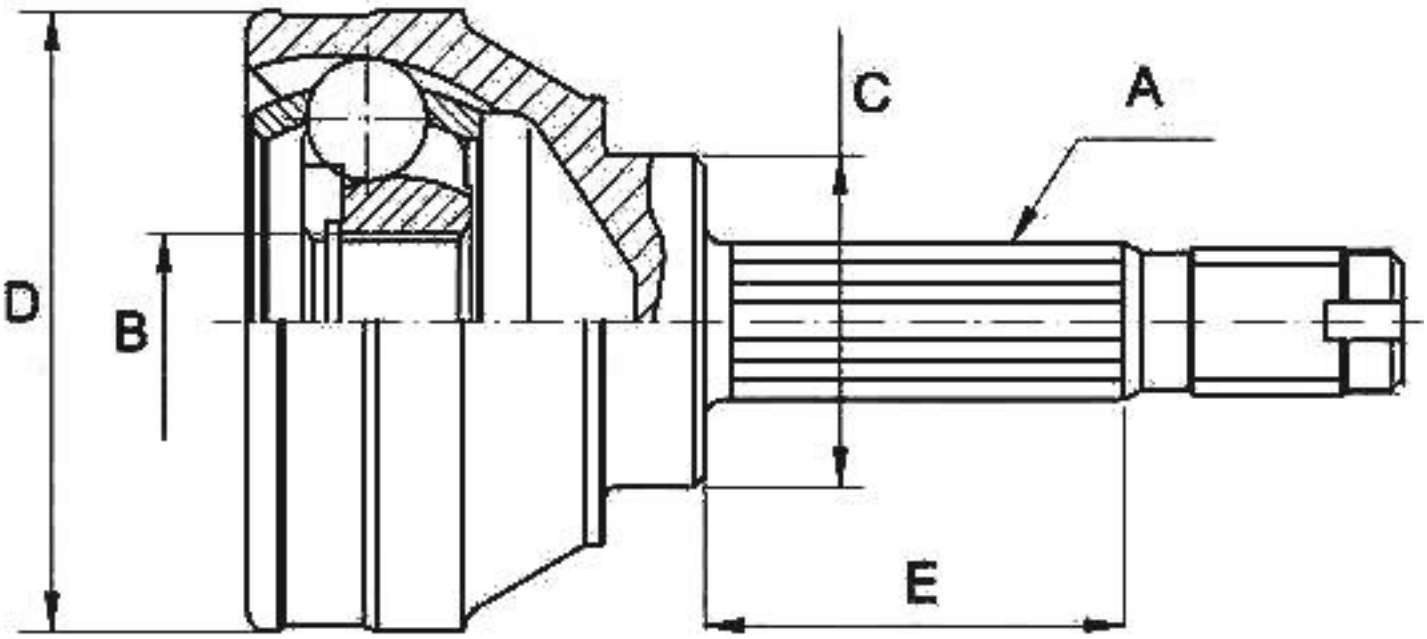
-Toyota
· Lado rueda
· A - Estriado Ext.: 26
· B - Estriado int.: 27
· C - Ø Base cuello: 56
· D - Ø Campana: 90
· E - Altura cuello: 56