BKN - 607356 - Junta Homocinética
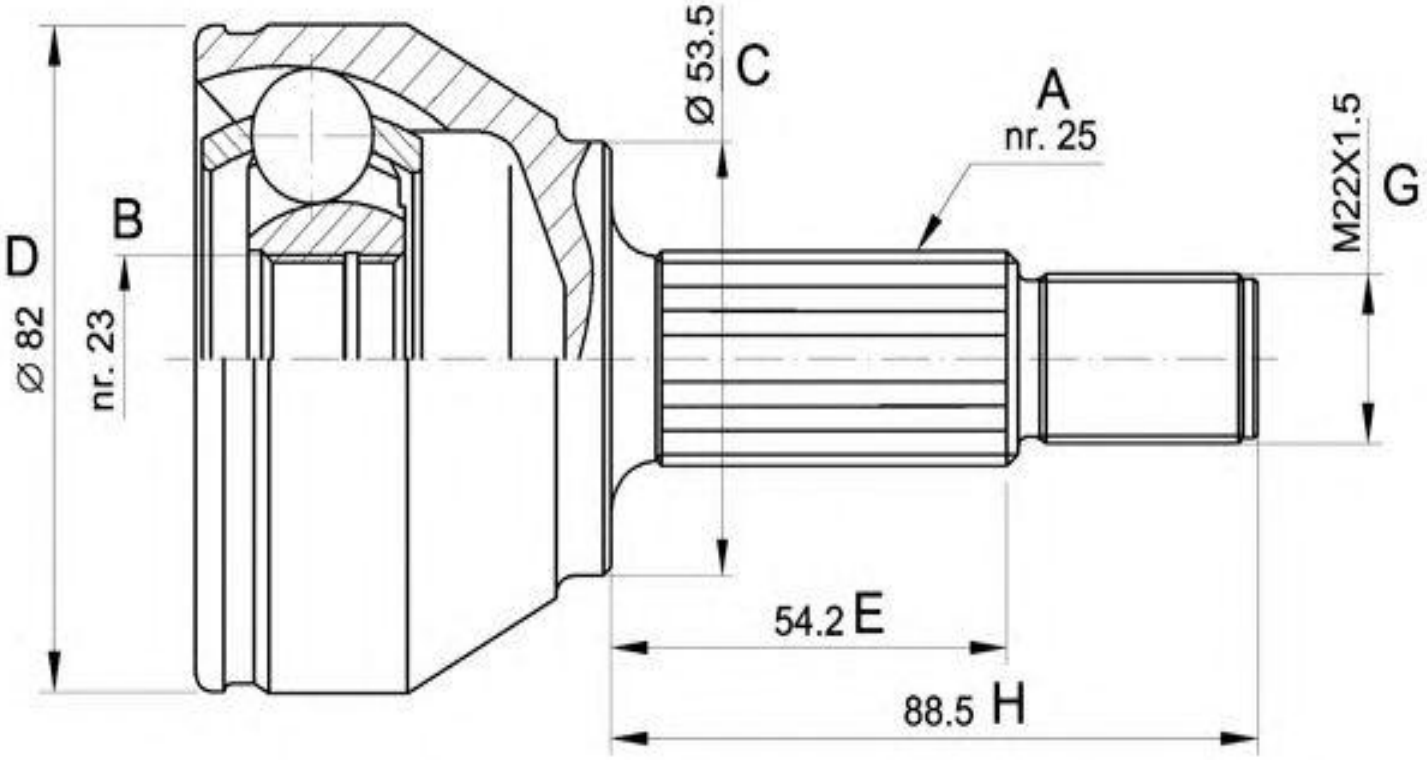
-Chrysler
· Lado rueda
· A - Estriado Ext.: 26
· B - Estriado int.: 32
· C - Ø Base cuello: 54
· D - Ø Campana: 90
· E - Altura cuello: 53