BKN AutoParts
pedidos@bknautoparts.com
94 622 55 99
RECAMBIOS PARA EL AUTOMÓVIL

BKN - 607376 - Junta Homocinética

-Volvo
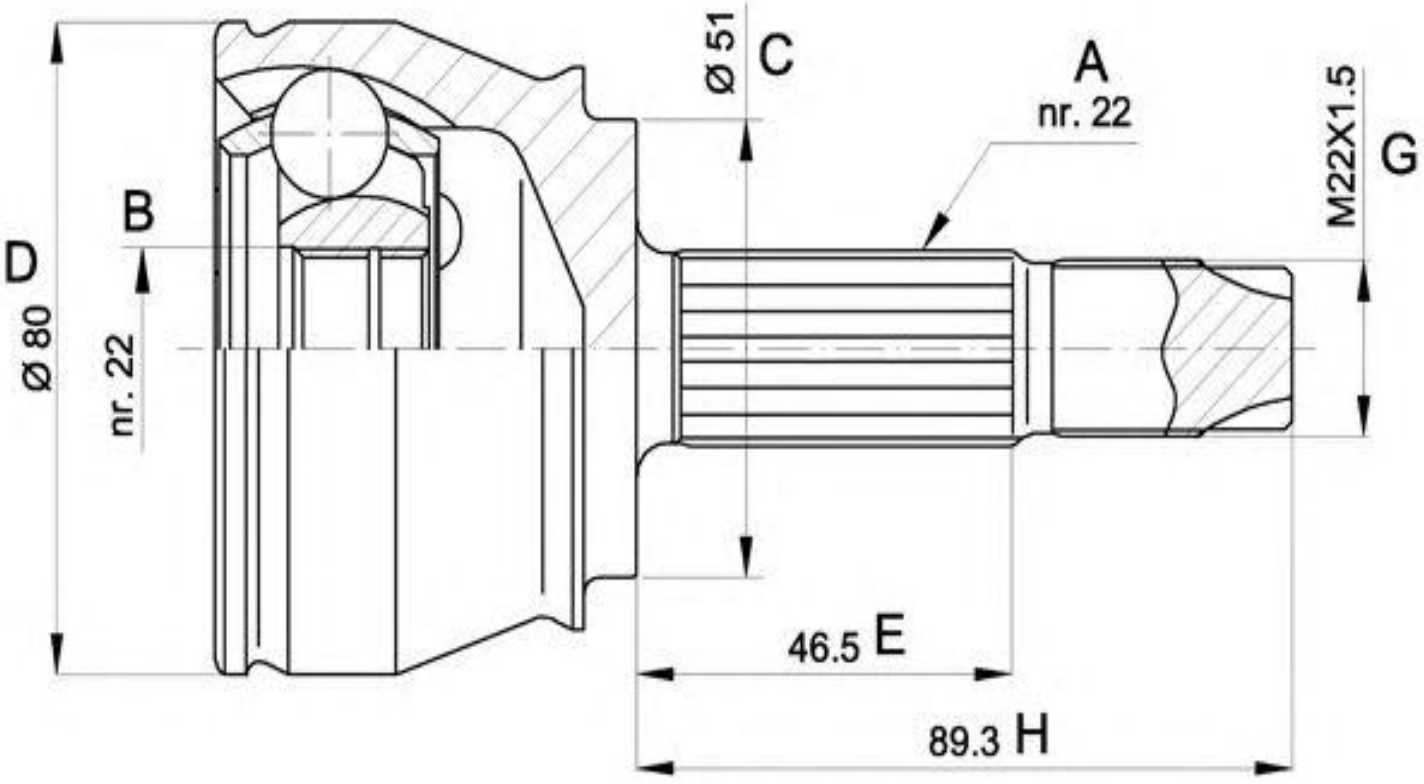
· Lado rueda
· A - Estriado Ext.: 22
· B - Estriado int.: 25
· C - Ø Base cuello: 50
· D - Ø Campana: 90
· E - Altura cuello: 52,8
· Dientes ABS: 44