BKN - 607384 - Junta Homocinética
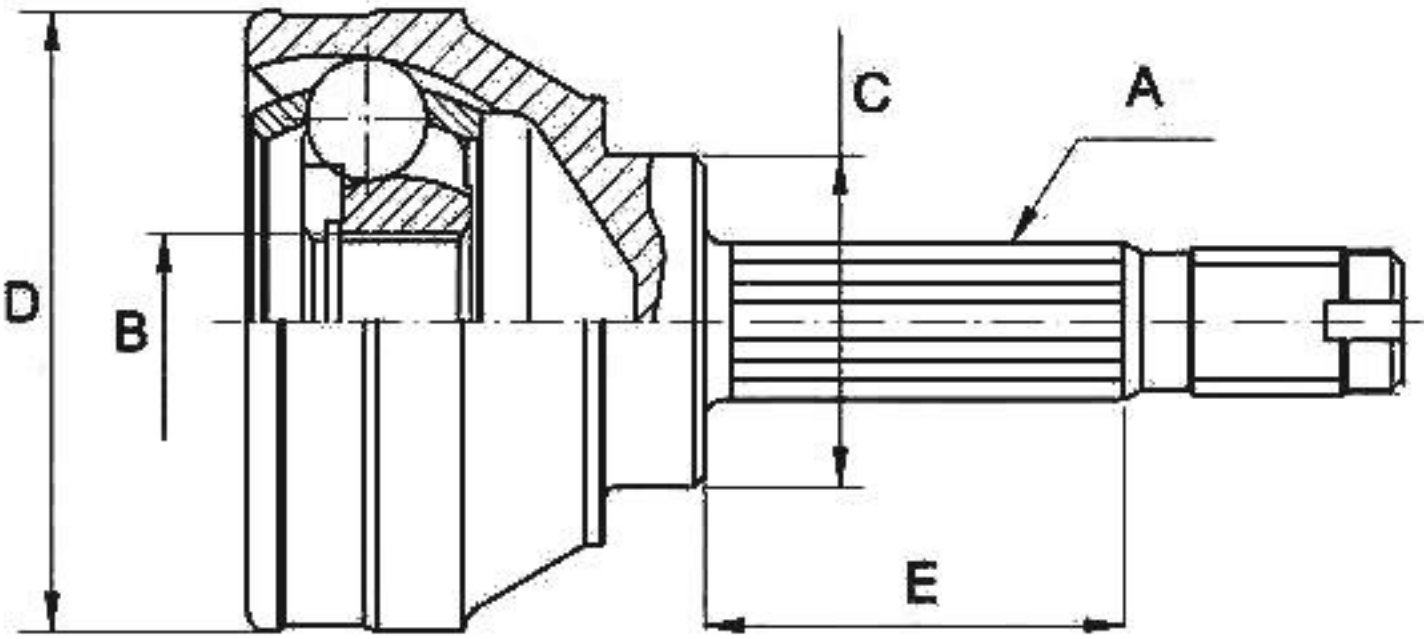
-Mazda
· Lado rueda
· A - Estriado Ext.: 26
· B - Estriado int.: 22
· C - Ø Base cuello: 56
· D - Ø Campana: 80
· E - Altura cuello: 63