BKN AutoParts
pedidos@bknautoparts.com
94 622 55 99
RECAMBIOS PARA EL AUTOMÓVIL

BKN - 607396 - Junta Homocinética
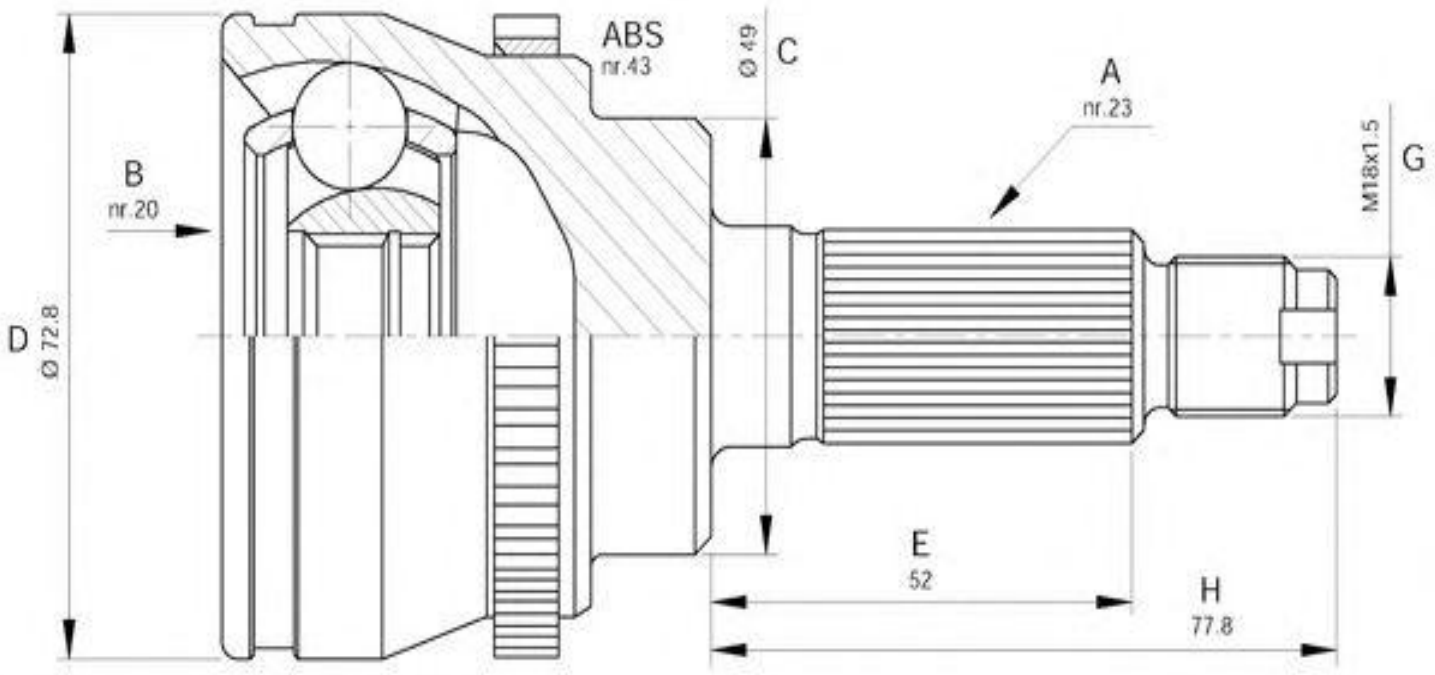
-Fiat / Ford
· Lado rueda
· A - Estriado Ext.: 25
· B - Estriado int.: 22
· C - Ø Base cuello: 51
· D - Ø Campana: 79
· E - Altura cuello: 47