BKN AutoParts
pedidos@bknautoparts.com
94 622 55 99
RECAMBIOS PARA EL AUTOMÓVIL

BKN - 607404 - Junta Homocinética
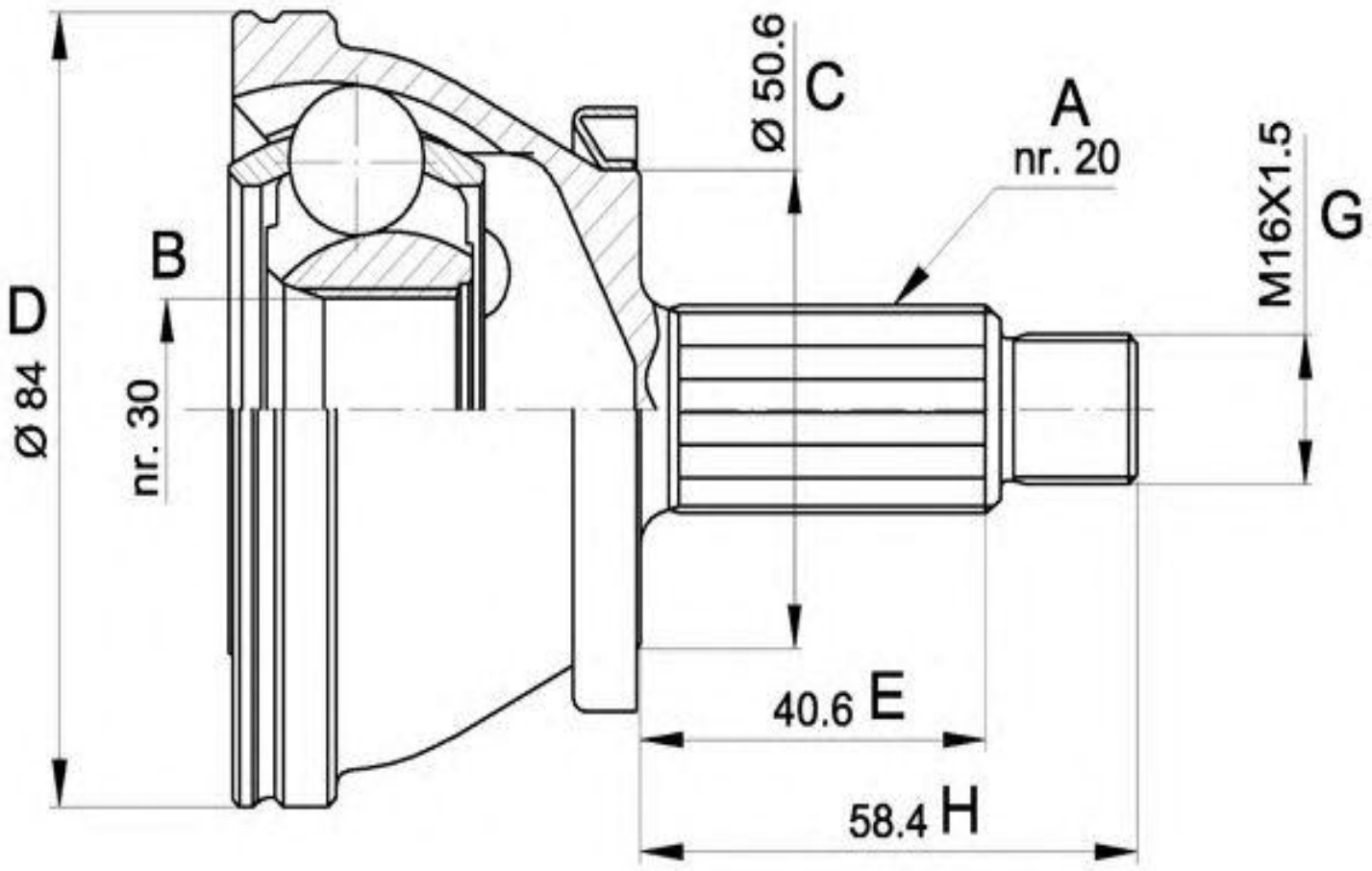
-Mitsubishi
· Lado rueda
· A - Estriado Ext.: 25
· B - Estriado int.: 23
· C - Ø Base cuello: 54
· D - Ø Campana: 86,9
· E - Altura cuello: 64,5