BKN - 607422 - Junta Homocinética
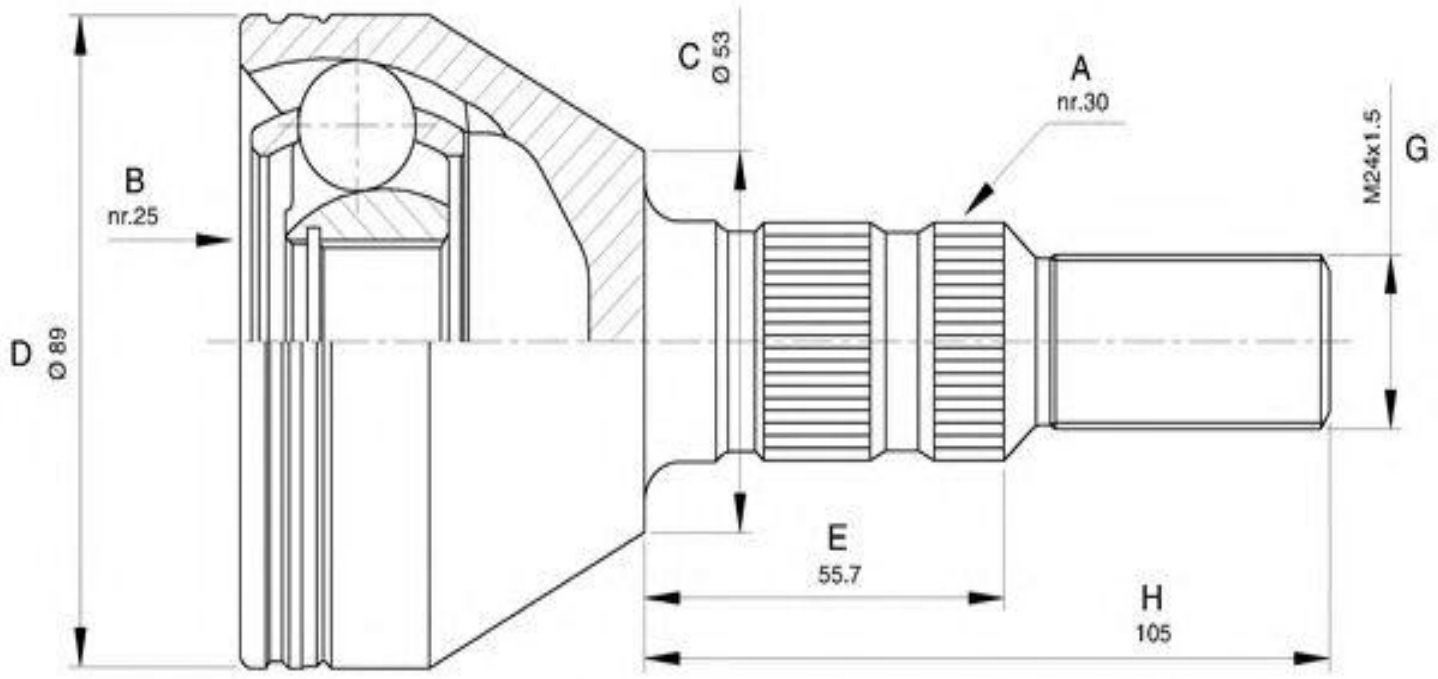
-Renault
· Lado rueda
· A - Estriado Ext.: 23
· B - Estriado int.: 25
· C - Ø Base cuello: 56
· D - Ø Campana: 87
· E - Altura cuello: 52
· Dientes ABS: 44