BKN AutoParts
pedidos@bknautoparts.com
94 622 55 99
RECAMBIOS PARA EL AUTOMÓVIL

BKN - 607423 - Junta Homocinética
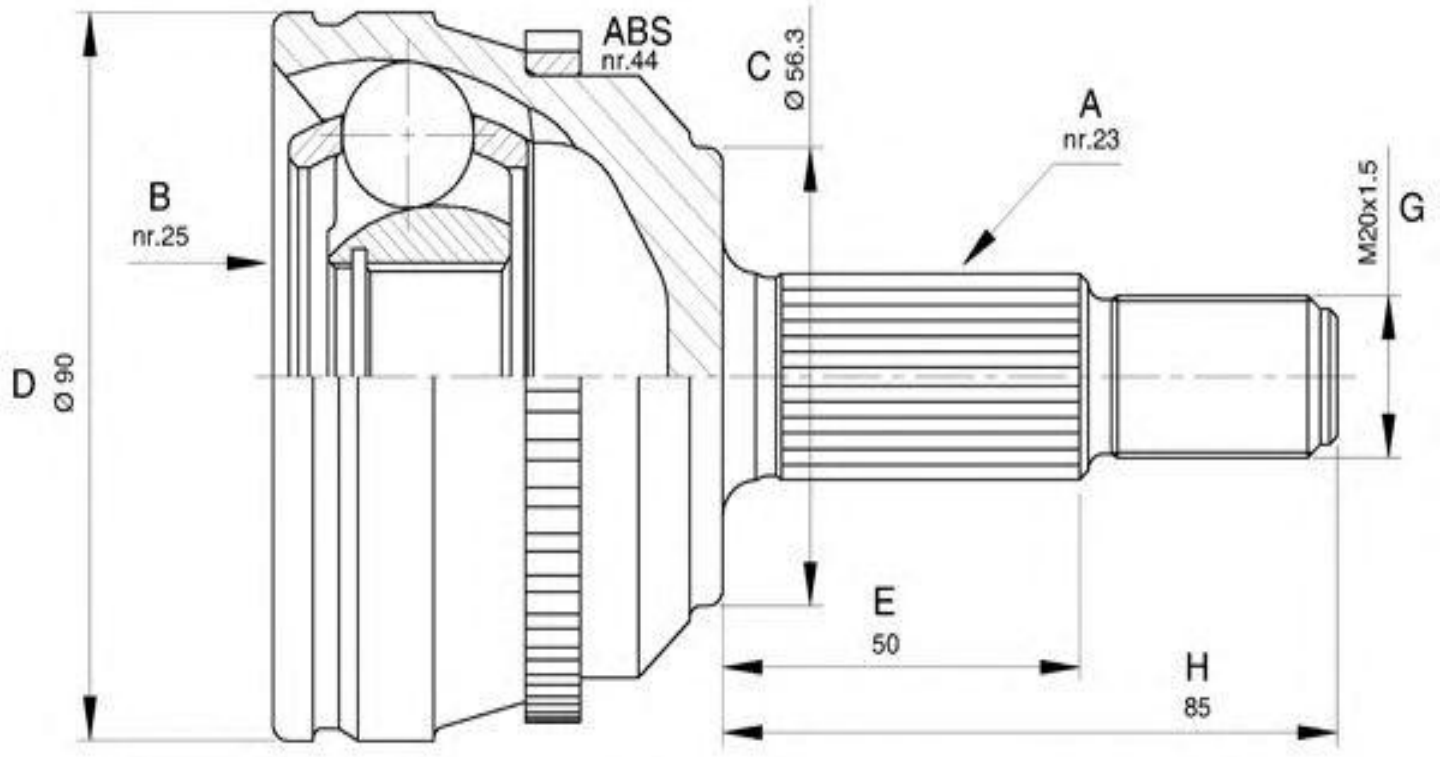
-Honda
· Lado rueda
· A - Estriado Ext.: 28
· B - Estriado int.: 32
· C - Ø Base cuello: 64
· D - Ø Campana: 98
· E - Altura cuello: 60
· Dientes ABS: 50