BKN - 607424 - Junta Homocinética
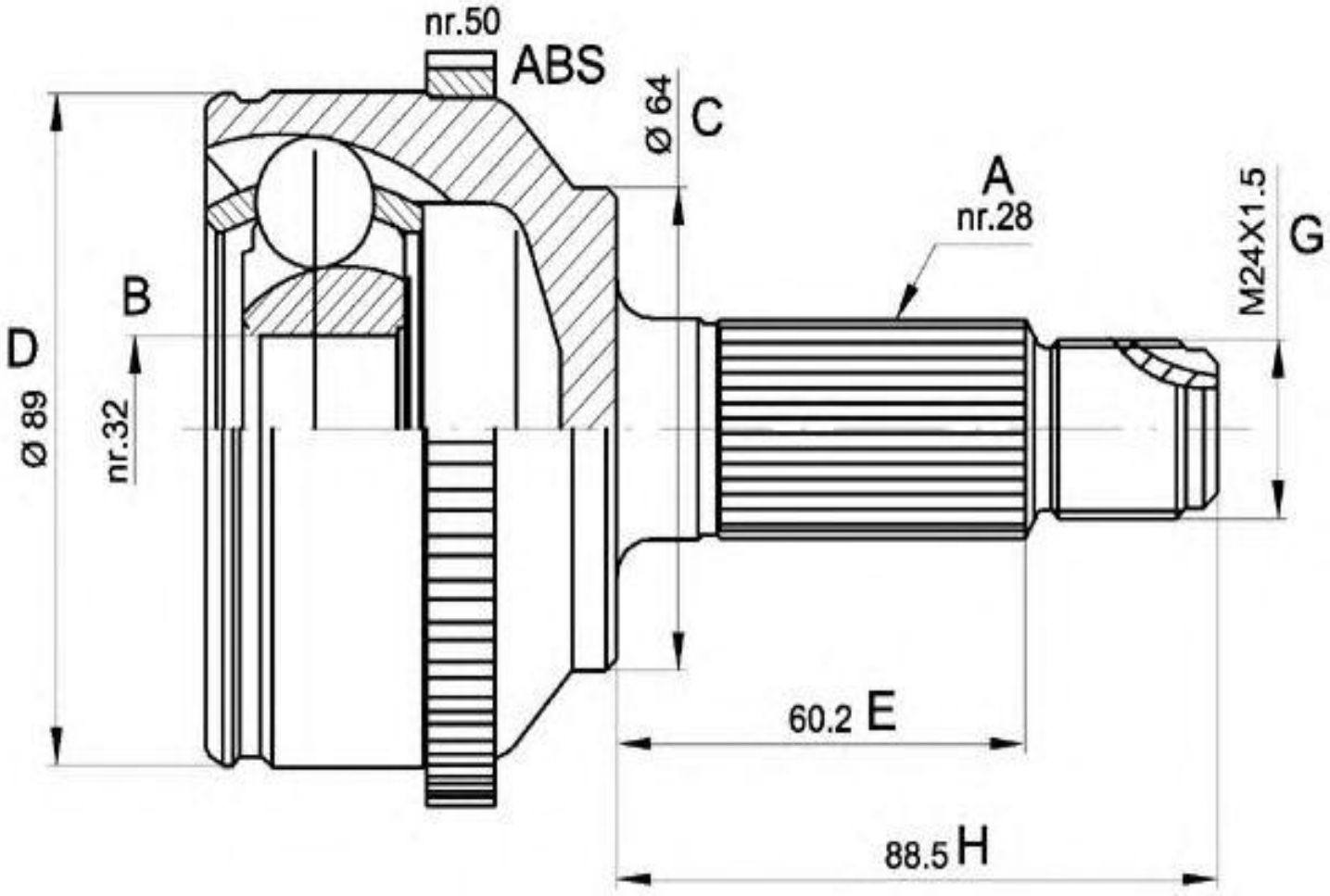
-Honda
· Lado rueda
· A - Estriado Ext.: 26
· B - Estriado int.: 28
· C - Ø Base cuello: 52
· D - Ø Campana: 84
· E - Altura cuello: 52