BKN AutoParts
pedidos@bknautoparts.com
94 622 55 99
RECAMBIOS PARA EL AUTOMÓVIL

BKN - 607430 - Junta Homocinética

-Ford

· Lado rueda

· A - Estriado Ext.: 25

· B - Estriado int.: 21

· C - Ø Base cuello: 53,2

· D - Ø Campana: 75,6
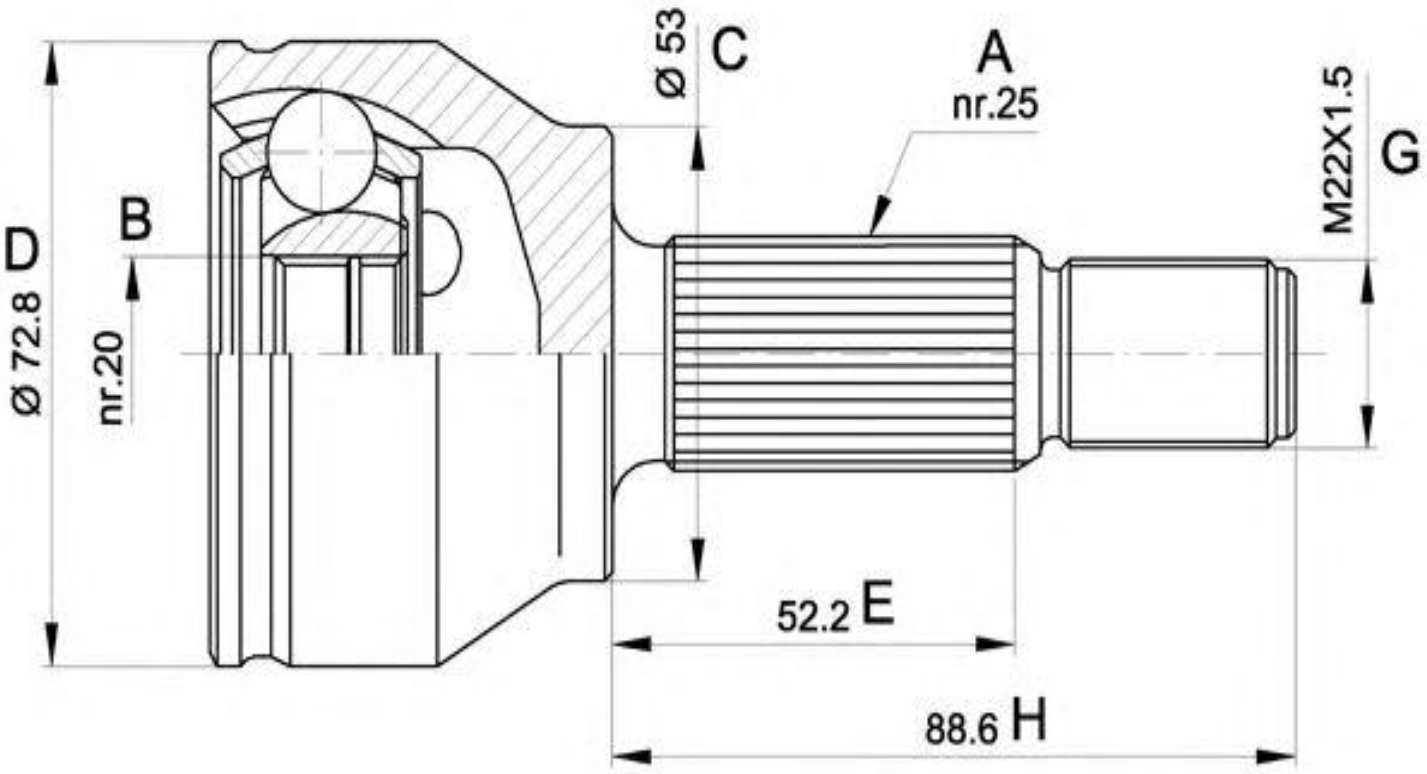
· E - Altura cuello: 56