BKN AutoParts
pedidos@bknautoparts.com
94 622 55 99
RECAMBIOS PARA EL AUTOMÓVIL

BKN - 607434 - Junta Homocinética
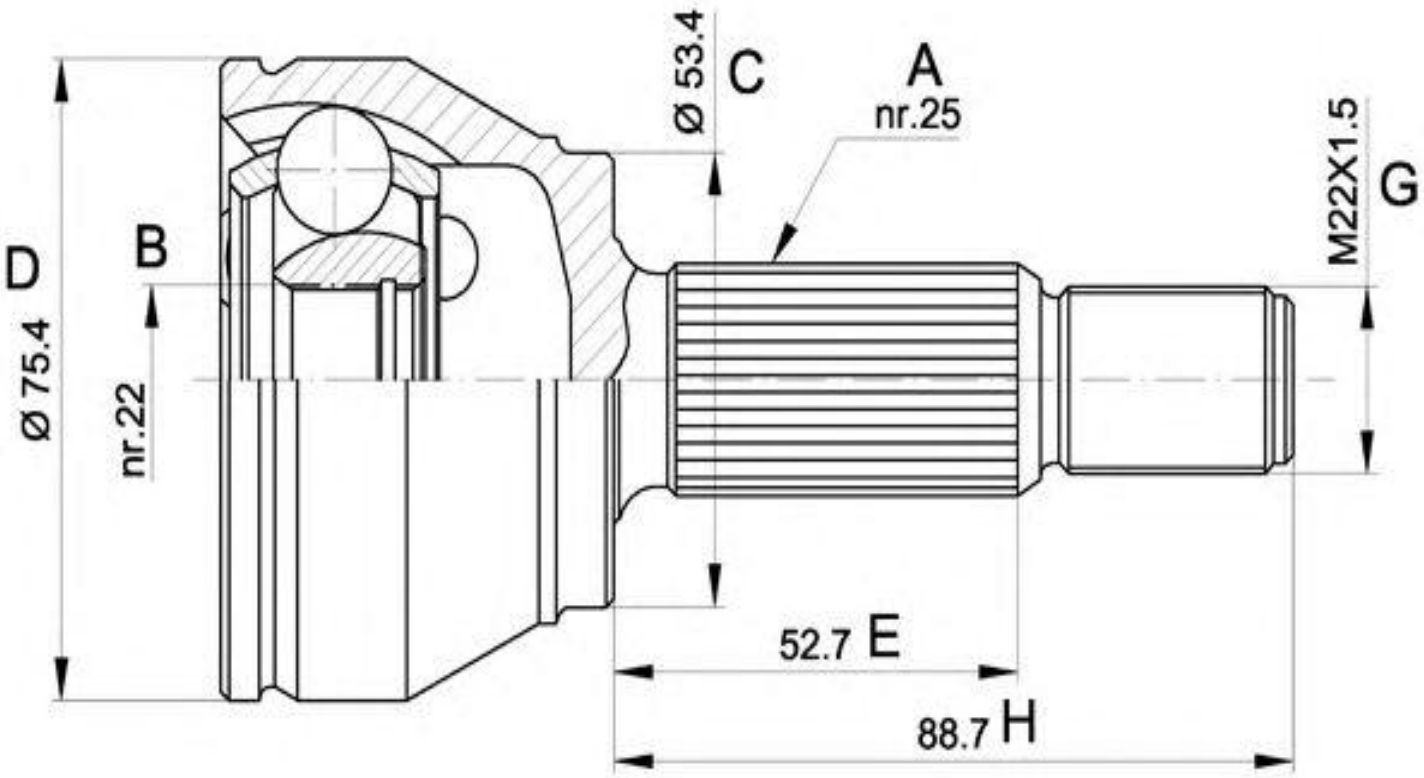
-Mercedes
· Lado rueda
· A - Estriado Ext.: 24
· B - Estriado int.: 27
· C - Ø Base cuello: 57
· D - Ø Campana: 76,9
· E - Altura cuello: 30,6
· Dientes ABS: 48