BKN - 607438 - Junta Homocinética
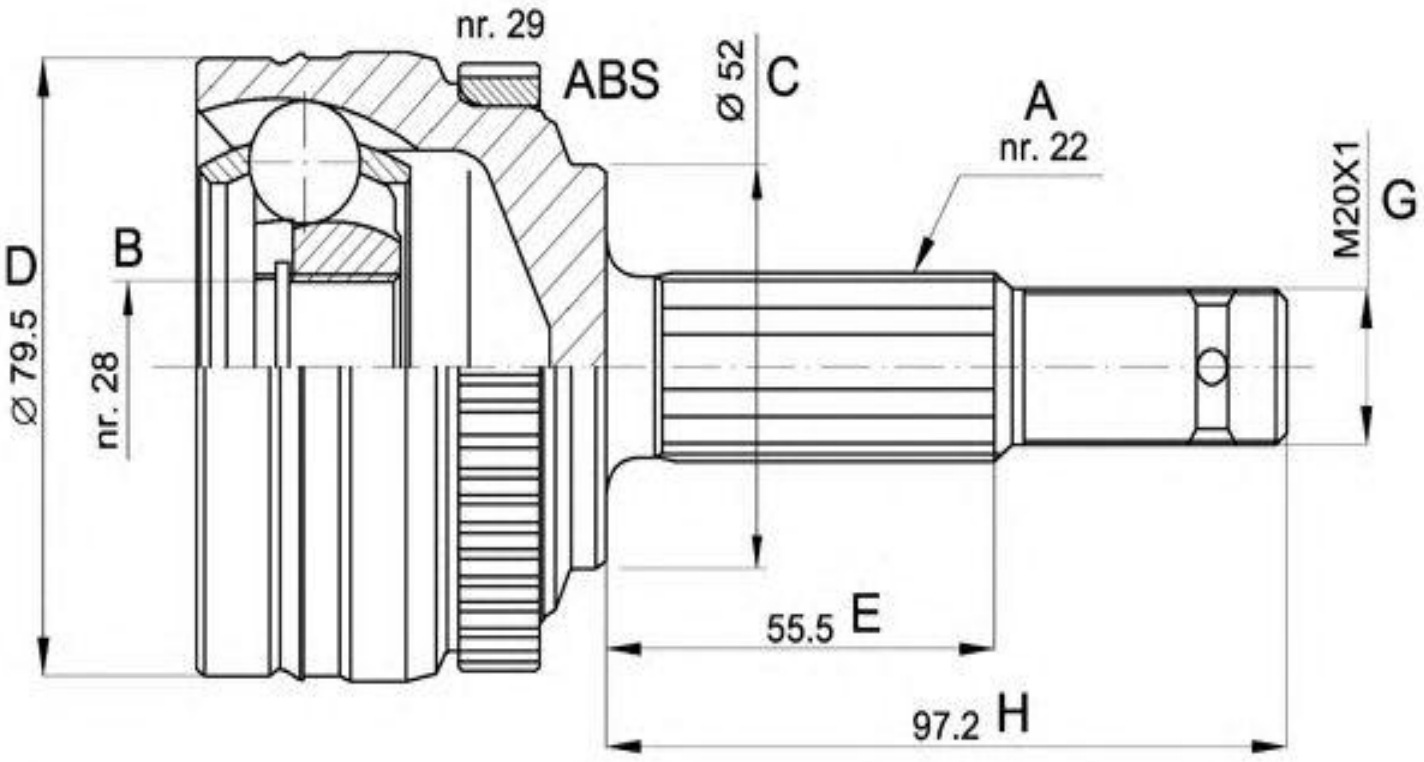
-Chrysler
· Lado rueda
· A - Estriado Ext.: 26
· B - Estriado int.: 32
· C - Ø Base cuello: 54
· D - Ø Campana: 92
· E - Altura cuello: 53
· Dientes ABS: 47