BKN - 607481 - Junta Homocinética

-Fiat

· Lado rueda

· A - Estriado Ext.: 22

· B - Estriado int.: 22

· C - Ø Base cuello: 51

· D - Ø Campana: 83
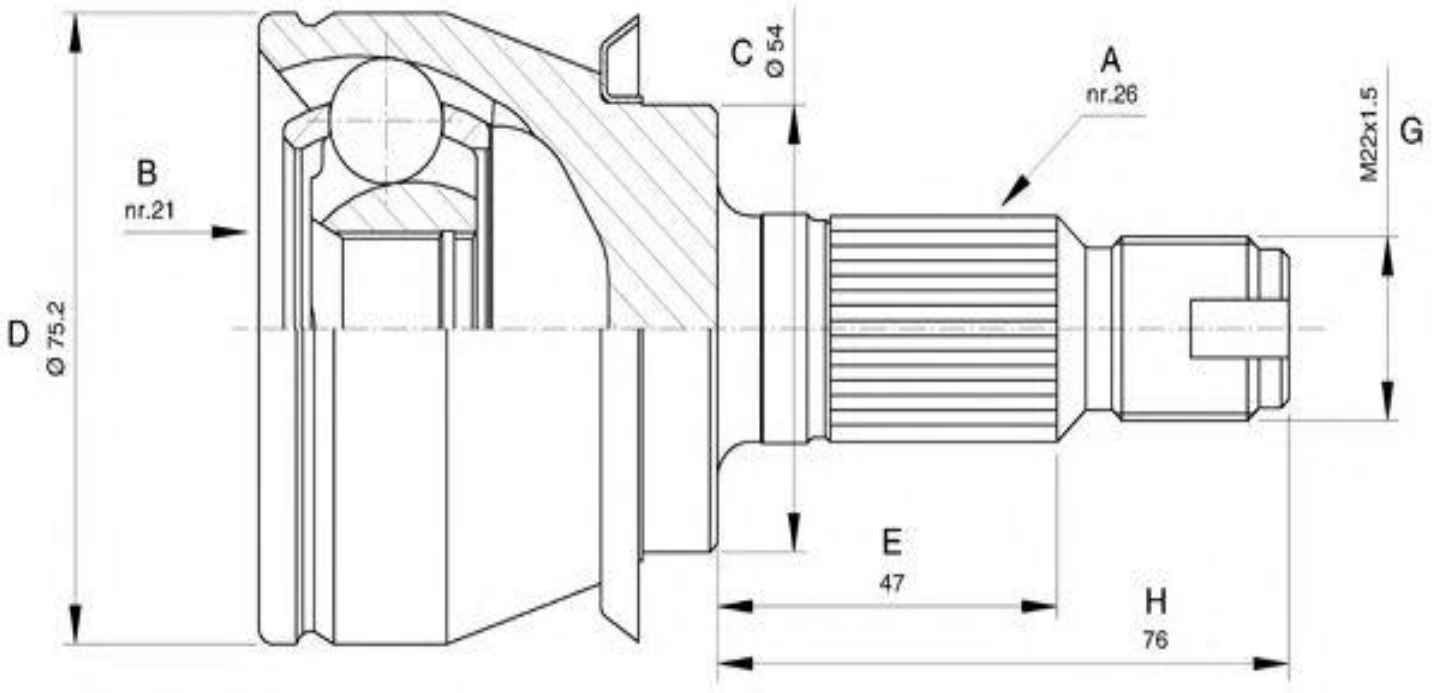
· E - Altura cuello: 54