BKN - 607490 - Junta Homocinética

-Ford

· Lado rueda

· A - Estriado Ext.: 25

· B - Estriado int.: 24

· C - Ø Base cuello: 53,2

· D - Ø Campana: 84,3
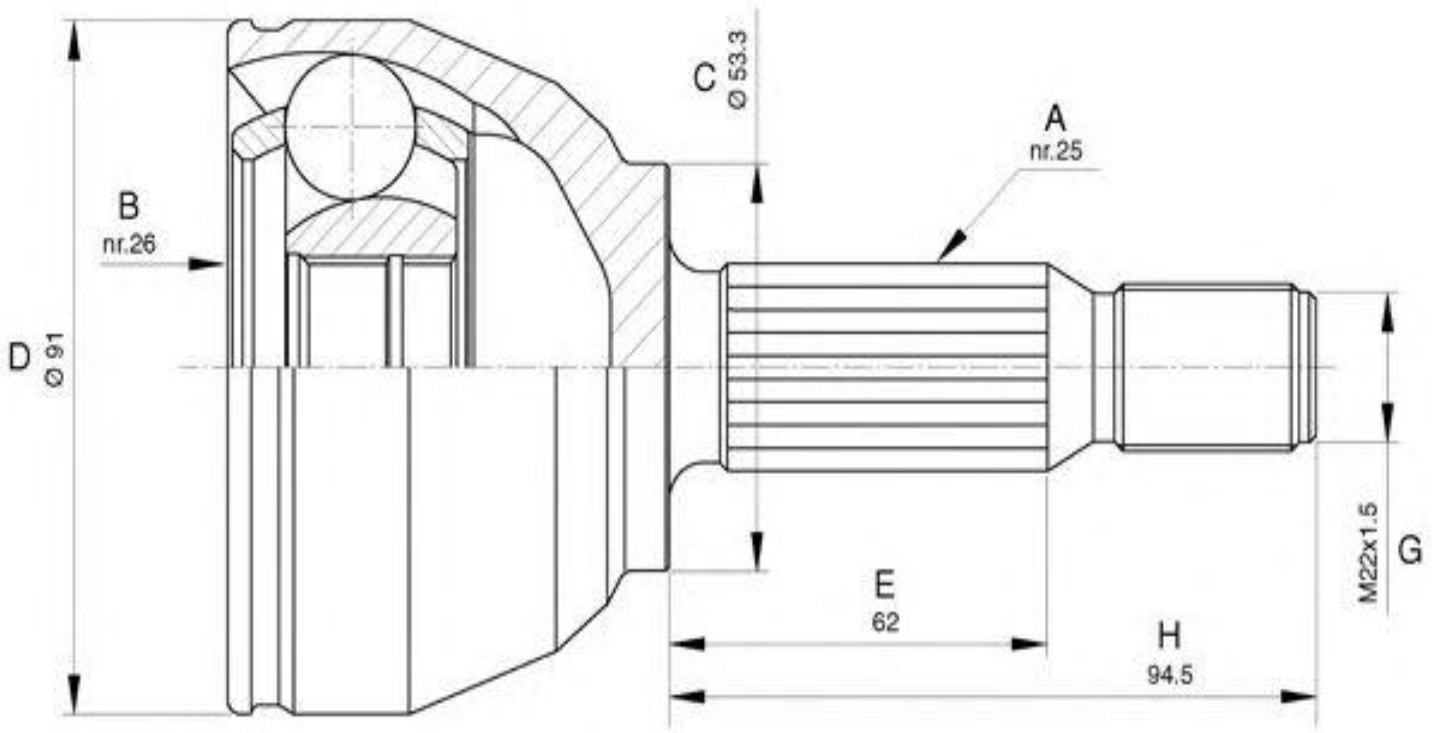
· E - Altura cuello: 56