BKN - 607607 - Junta Homocinética
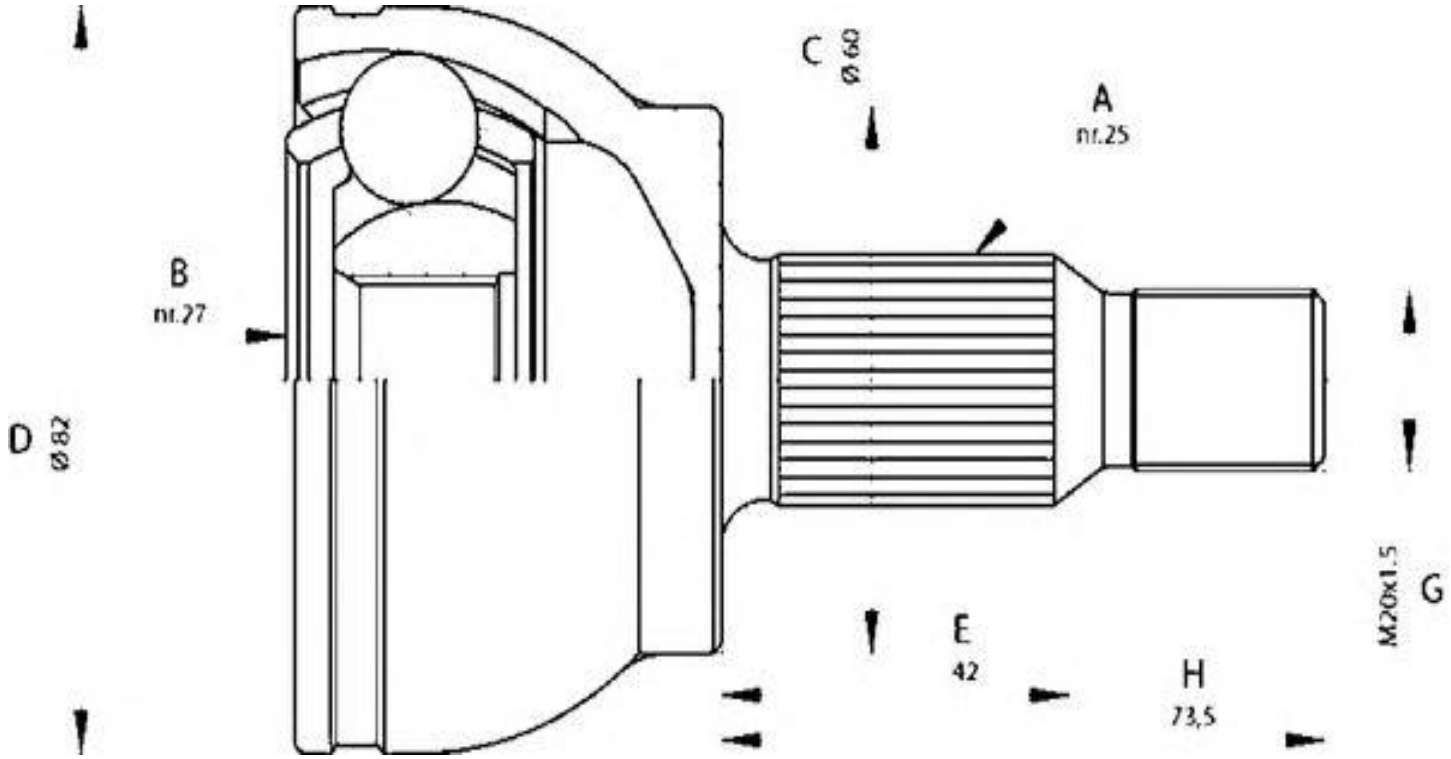
-Hyundai
· Lado rueda
· A - Estriado Ext.: 25
· B - Estriado int.: 23
· C - Ø Base cuello: 50
· D - Ø Campana: 85
· E - Altura cuello: 62
· Dientes ABS: 48