BKN - 607617 - Junta Homocinética
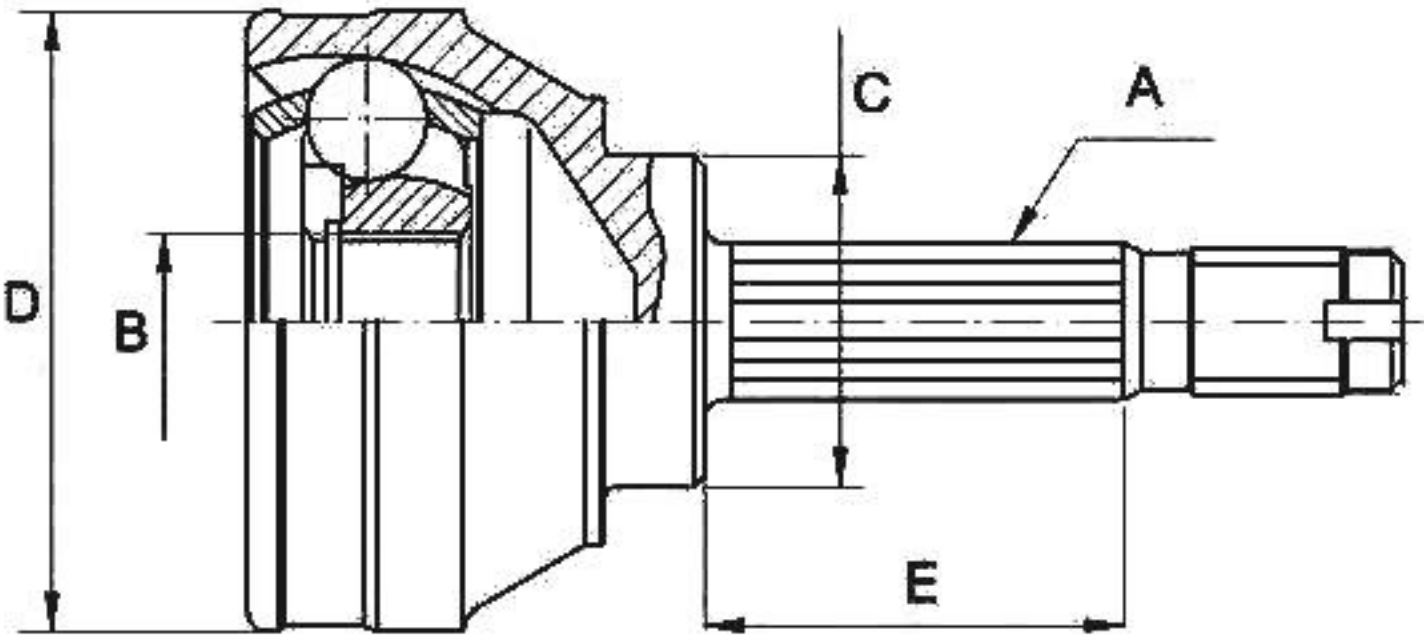
-Hyundai
· Lado rueda
· A - Estriado Ext.: 27
· B - Estriado int.: 25
· C - Ø Base cuello: 58
· D - Ø Campana: 88,7
· E - Altura cuello: 60