BKN - 607630 - Junta Homocinética
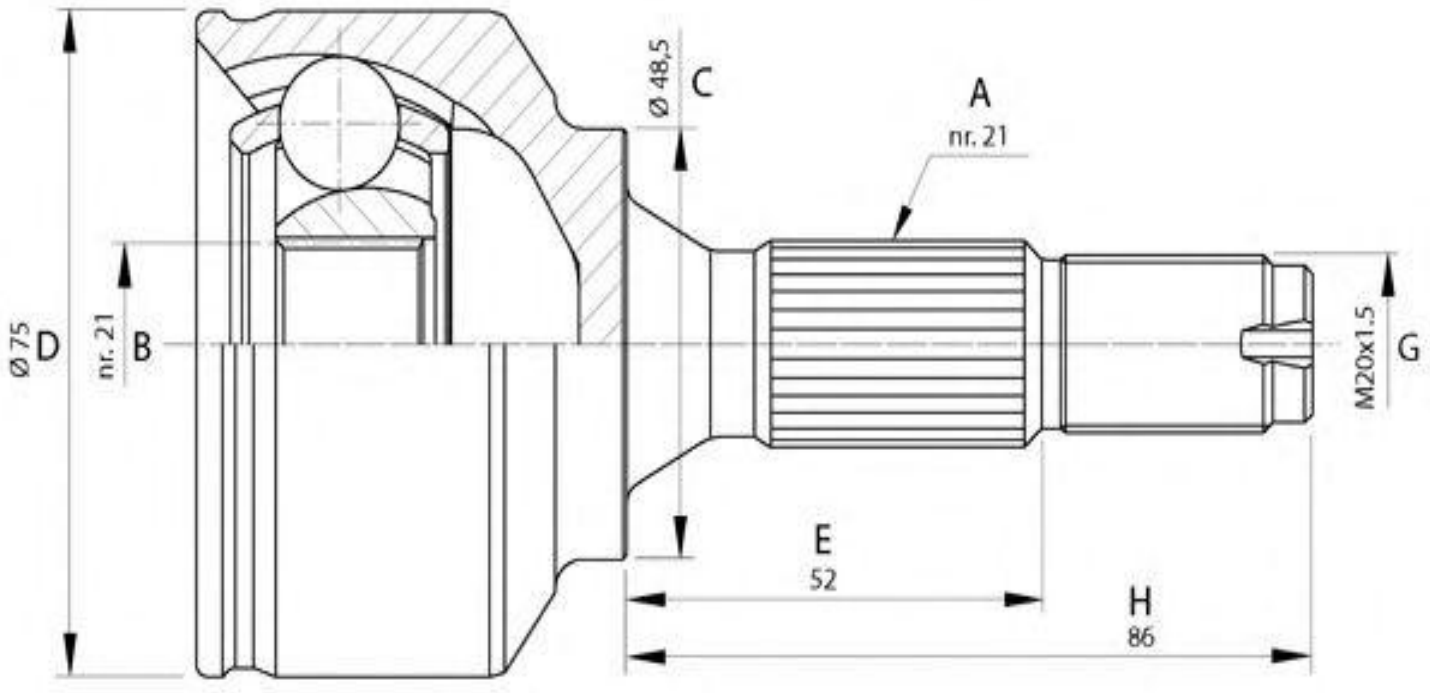
-BMW
· Lado rueda
· A - Estriado Ext.: 30
· B - Estriado int.: 27
· C - Ø Base cuello: 65
· D - Ø Campana: 98
· E - Altura cuello: 49,5