BKN - 607028 - Junta Homocinética
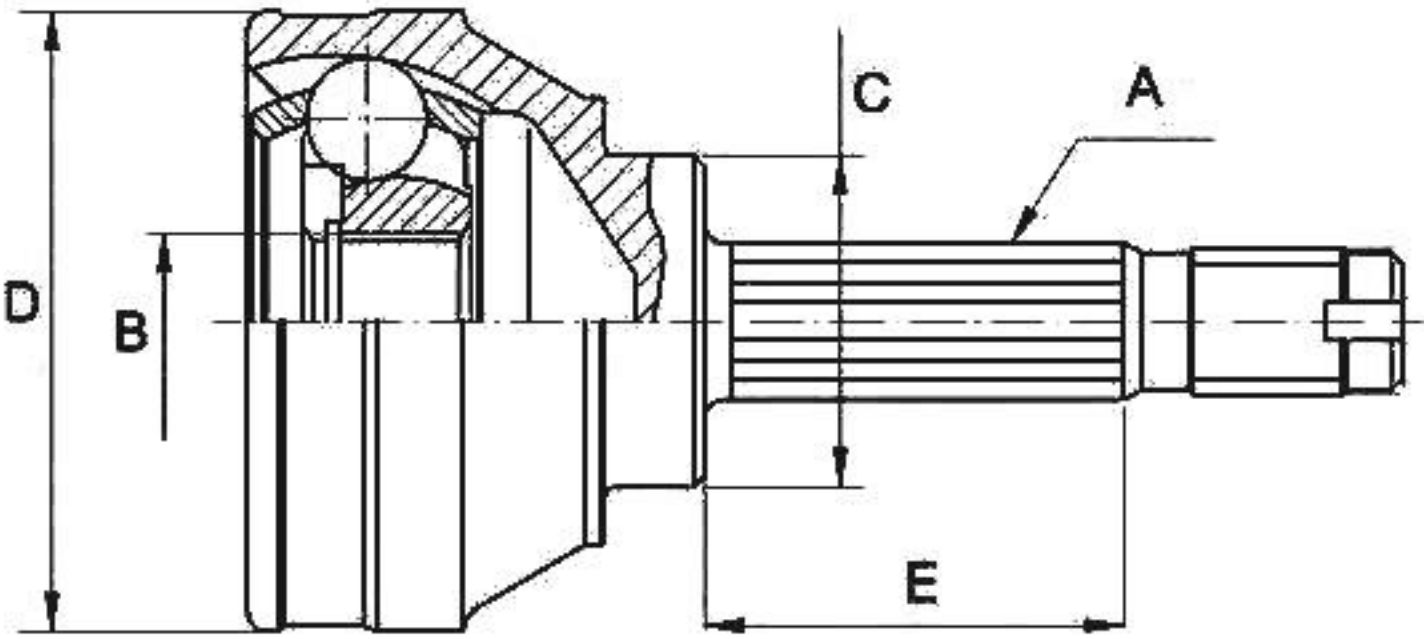
-Nissan
· Lado rueda
· A - Estriado Ext.: 24
· B - Estriado int.: 22
· C - Ø Base cuello: 52
· D - Ø Campana: 79,2
· E - Altura cuello: 60,7