BKN - 607034 - Junta Homocinética

-VW

· Lado rueda

· A - Estriado Ext.: 20

· B - Estriado int.: 30

· C - Ø Base cuello: 45,5

· D - Ø Campana: 81
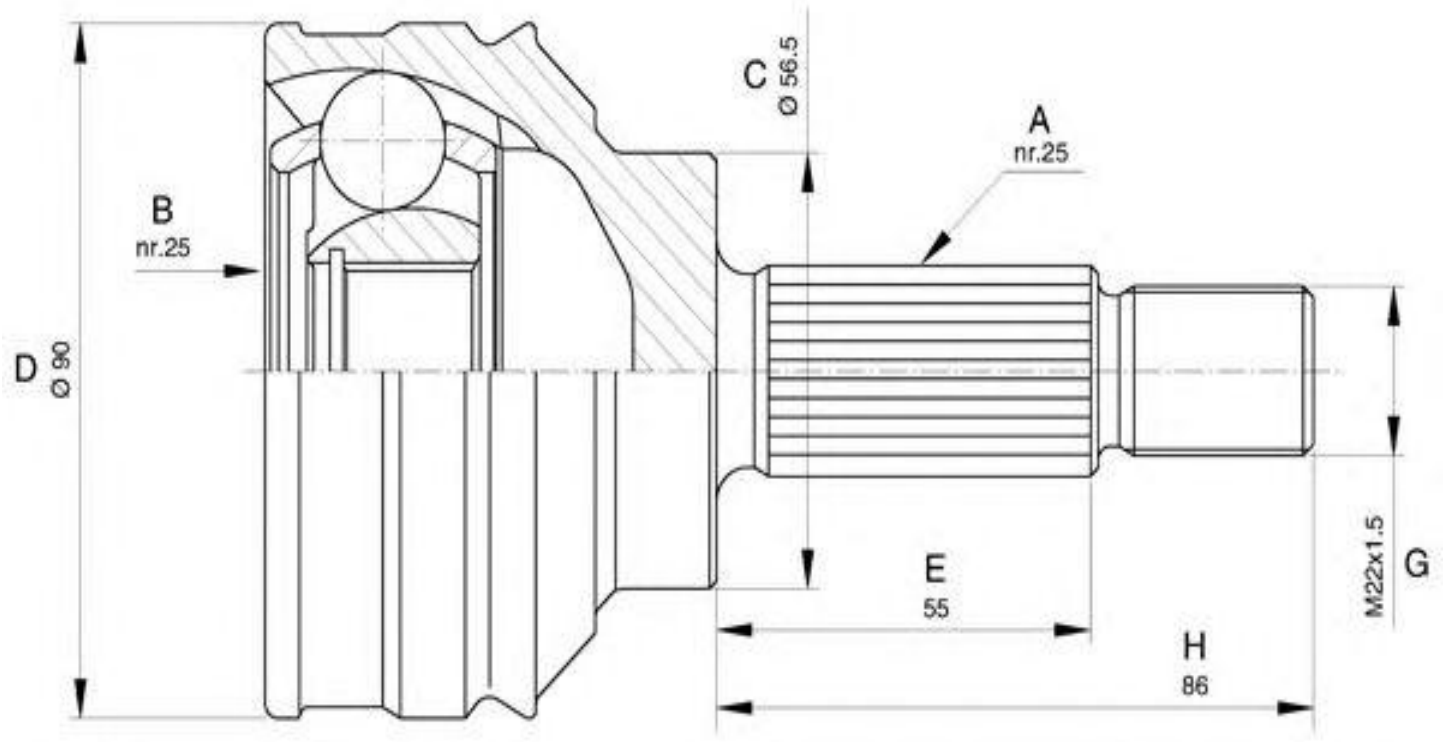
· E - Altura cuello: 46