BKN AutoParts
pedidos@bknautoparts.com
94 622 55 99
RECAMBIOS PARA EL AUTOMÓVIL

BKN - 607053A - Junta Homocinética
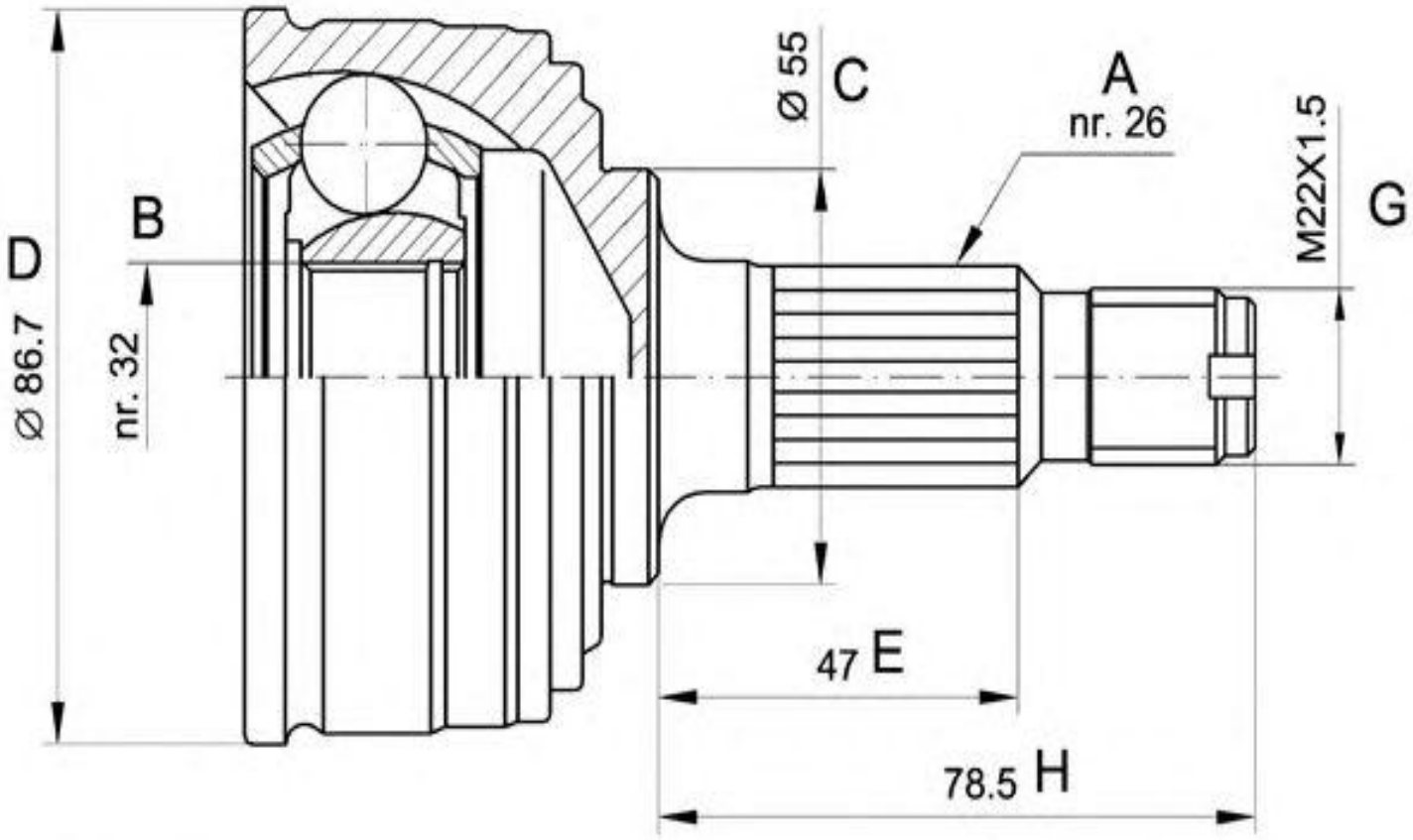
-Honda
· Lado rueda
· A - Estriado Ext.: 26
· B - Estriado int.: 32
· C - Ø Base cuello: 55
· D - Ø Campana: 91
· E - Altura cuello: 51
· Dientes ABS: 50