BKN - 607054 - Junta Homocinética
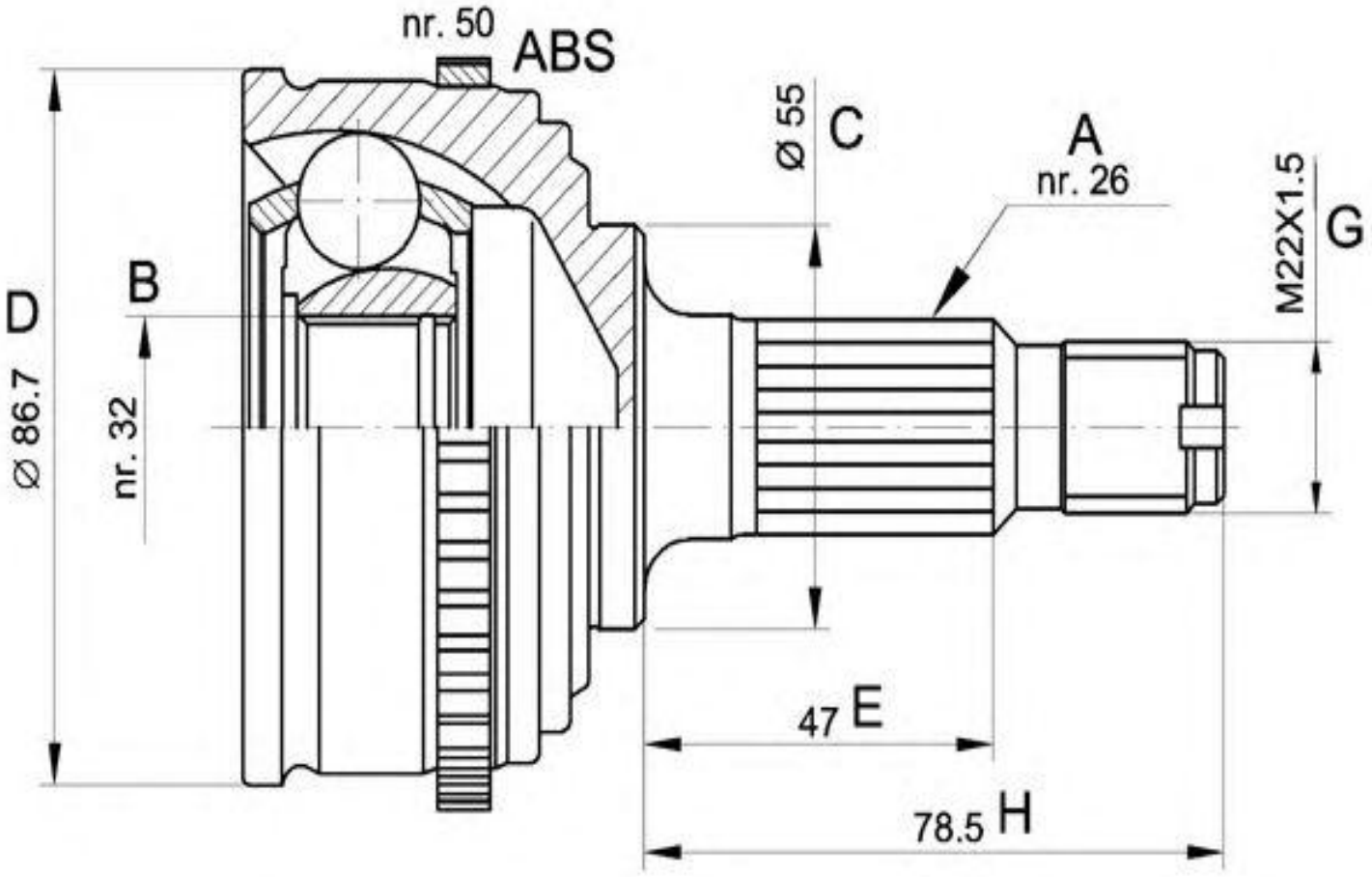
-Honda
· Lado rueda
· A - Estriado Ext.: 26
· B - Estriado int.: 30
· C - Ø Base cuello: 49
· D - Ø Campana: 82
· E - Altura cuello: 53