BKN - 607067 - Junta Homocinética

-Fiat

· Lado rueda

· A - Estriado Ext.: 22

· B - Estriado int.: 20

· C - Ø Base cuello: 71,4

· D - Ø Campana: 72
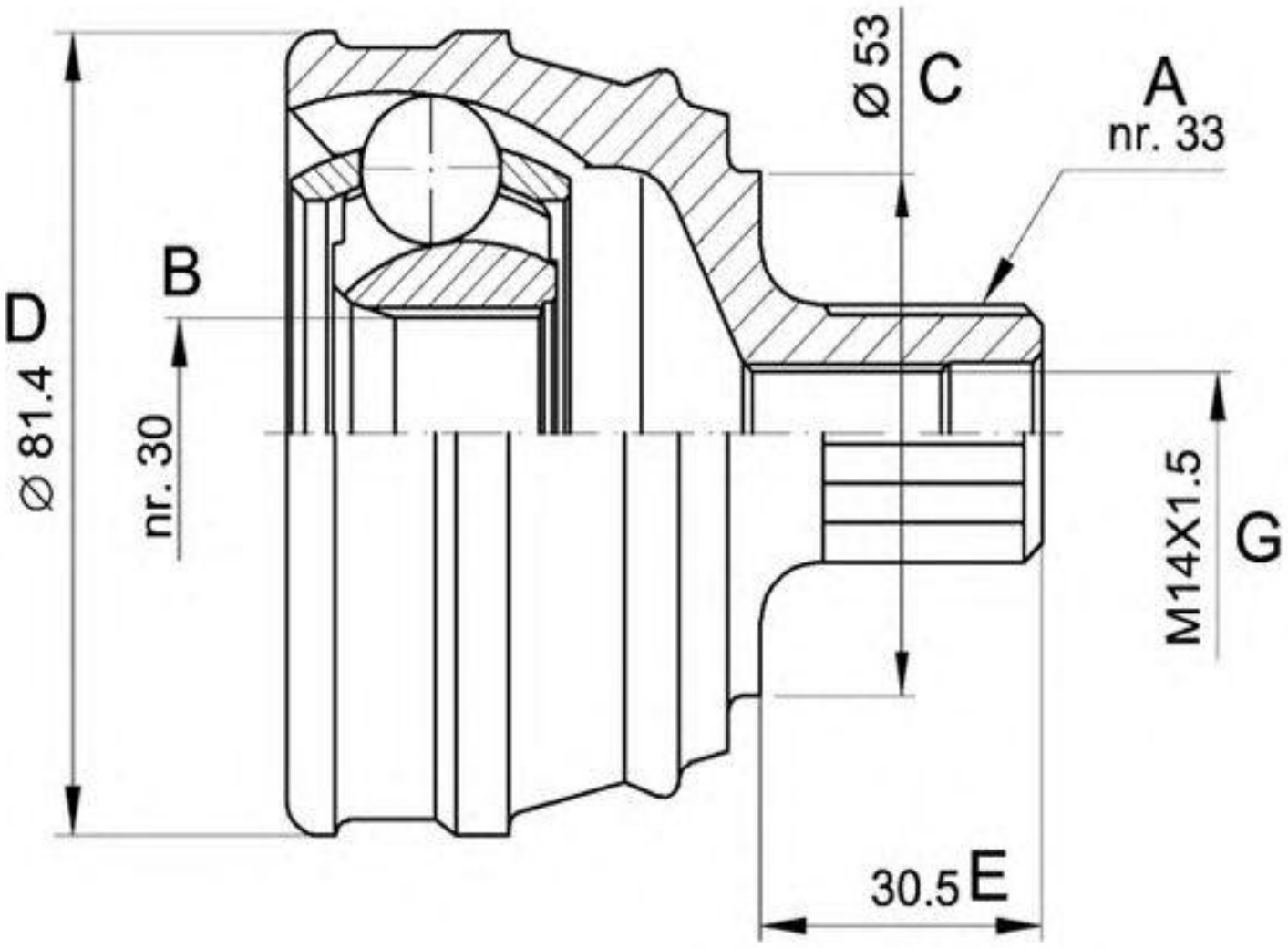
· E - Altura cuello: 41